Profil d'étanchéité No 131
(meubles de bureau)

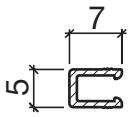

No 131

Profil d'appui HEBGO en aluminium

longueur de fabrication 5250 mm (▦ = 50)

131.0 brut

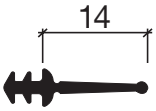

No 656

Joint à lèvre HEBGO, qualité Silicone

en rouleaux de 50 m

656.1 noir

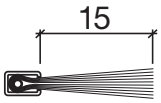

No 756

Joint-brosse HEBGO, fibre de nylon

longueur de fabrication 2500 mm

756.1 noir

HEBGO No 131/656

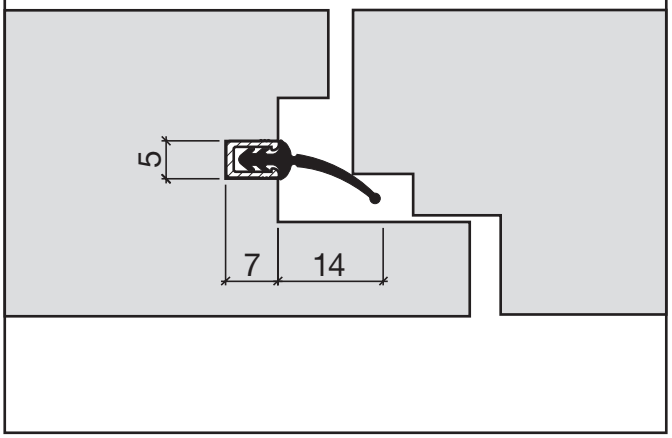
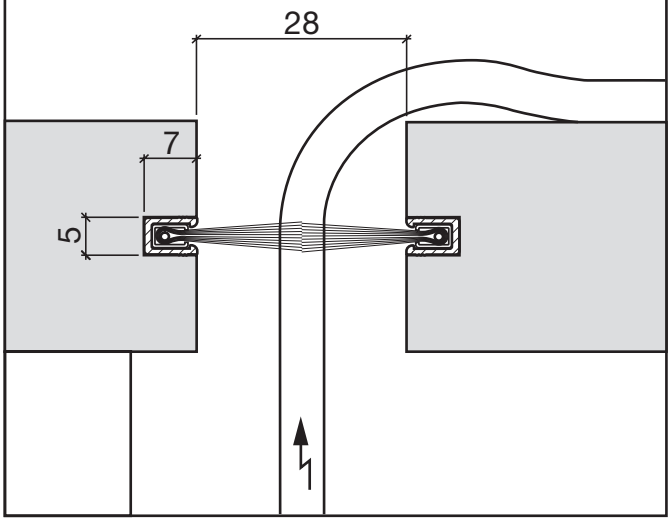
HEBGO No 131/756