Profil de seuil No 168 FINISSANT

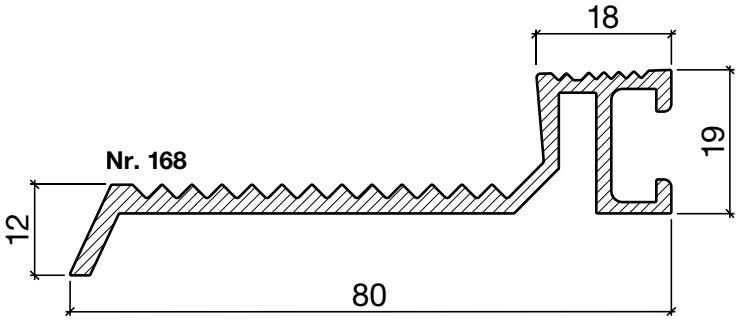

Profil de seuil HEBGO en aluminium

FINISSANT

longueur de fabrication 5250 mm (⁂=5)

168.0 brut

No 510

Joint creux HEBGO, qualité TPE

en rouleaux de 50 m

510.1 noir

No 610

Joint à lèvre HEBGO, qualité TPE

en rouleaux de 50 m
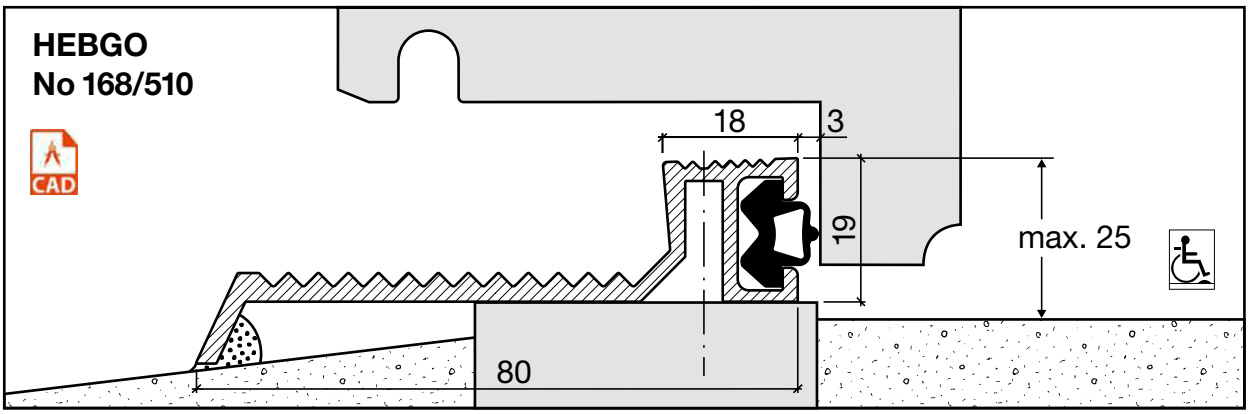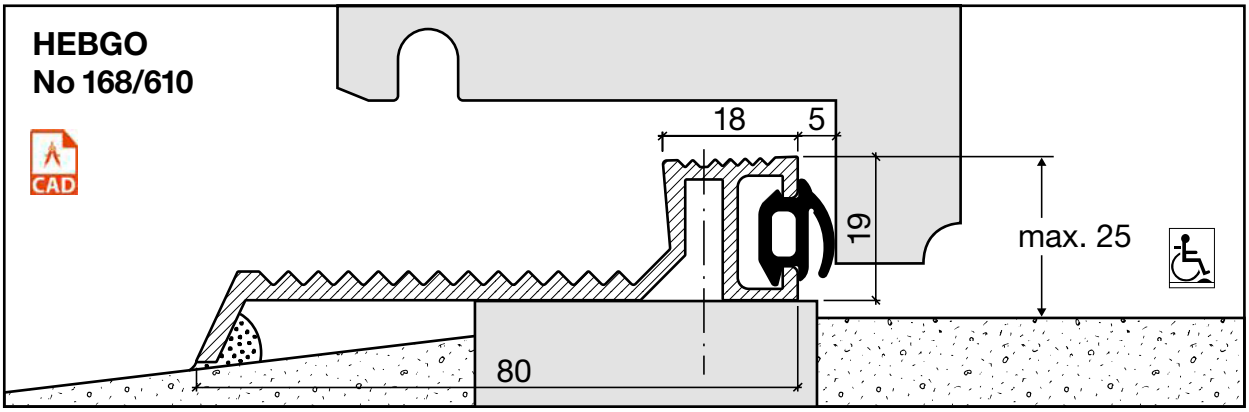
610.1 noir