Profil de seuil No 176
(seuil thermique, en 2 pièces, à planter)

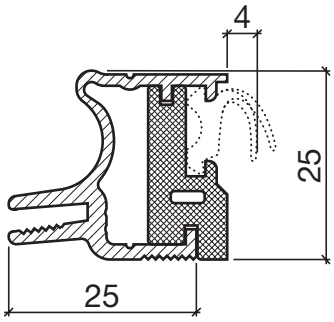

No 176.G

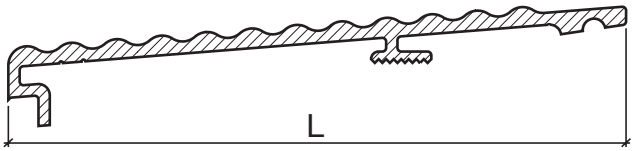

No 177.W L = 82 mm
No 179.W L = 106 mm

No 620

Profil de seuil HEBGO en aluminium
Profil de base, avec isolateur en matière plastique grise

longueur de fabrication 1100 mm

176.G0 brut
176.G1 éloxé incolore
176.G2 éloxé couleur bronze

longueur de fabrication 2500 mm

176.G01 brut
176.G11 éloxé incolore
176.G21 éloxé couleur bronze

Profil de seuil HEBGO en aluminium
Profil à planter

longueur de fabrication 5250 mm (▒ = 5)

177.W0 brut
177.W1 éloxé incolore
177.W2 éloxé couleur bronze

179.W0 brut
179.W1 éloxé incolore
179.W2 éloxé couleur bronze

Joint à lèvre HEBGO, qualité TPE

en rouleaux de 50 m

620.1 noir
620.2 brun

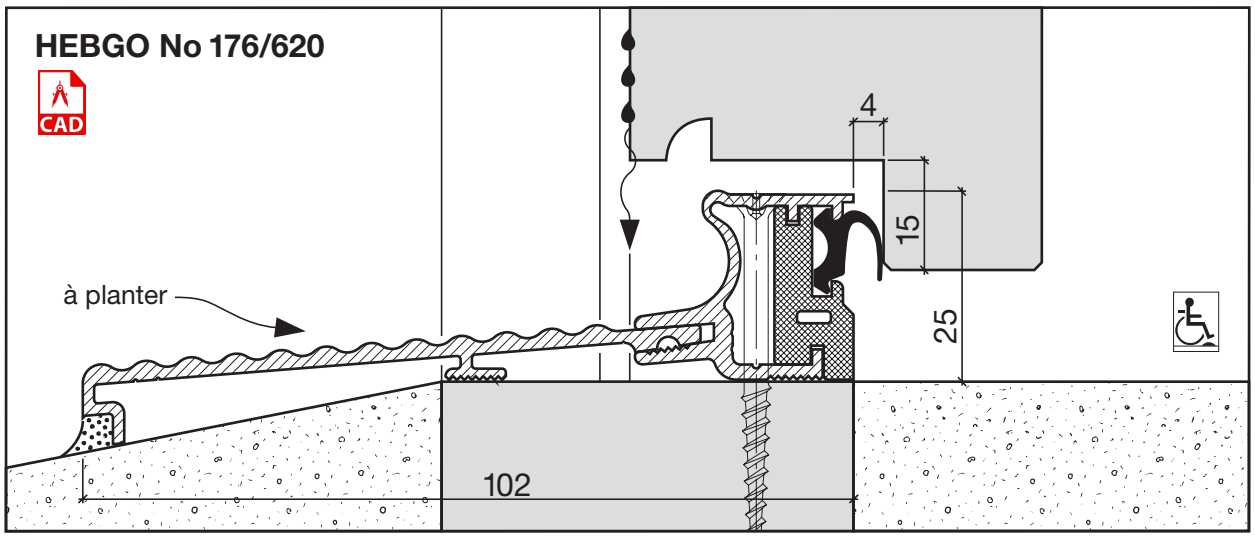

Variante "Plus" (avec joint à frottement pour sécurité de pluie de coup extrême)

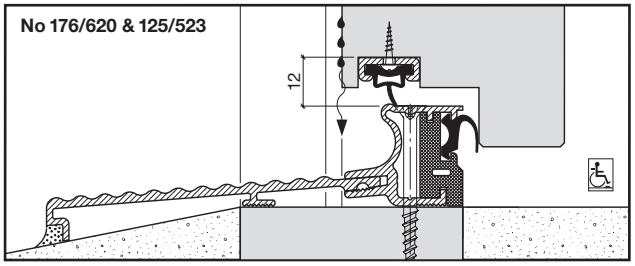

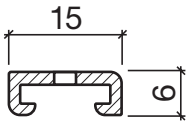

No 125

No 523

Des détails de profil voir page B. 08

Prix et d'autres informations de commande
regardez la liste de prix séparée

Profil de seuil No 178
(seuil thermique, en 2 pièces, à planter)

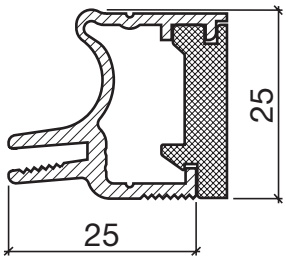

No 178.G

Profil de seuil HEBGO en aluminium
Profil de base, avec isolateur en matière plastique grise

longueur de fabrication 1100 mm

178.G0	brut
178.G1	éloxé incolore
178.G2	éloxé couleur bronze

longueur de fabrication 2500 mm

178.G01	brut
178.G11	éloxé incolore
178.G21	éloxé couleur bronze

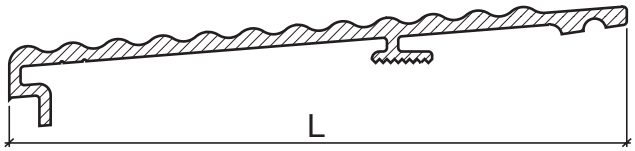

No 177.W L = 82 mm
No 179.W L = 106 mm

Profil de seuil HEBGO en aluminium
Profil à planter

longueur de fabrication 5250 mm (▒ = 5)

177.W0	brut
177.W1	éloxé incolore
177.W2	éloxé couleur bronze
179.W0	brut
179.W1	éloxé incolore
179.W2	éloxé couleur bronze

No 535

Joint HEBGO combiné, qualité Silicone

en rouleaux de 50 m

535.7038	gris	RAL-No 7038
535.8003	brun HEBGO	RAL-No 8003
535.8019	brun gris	RAL-No 8019
535.9010	blanc	RAL-No 9010
535.9011	noir	RAL-No 9011

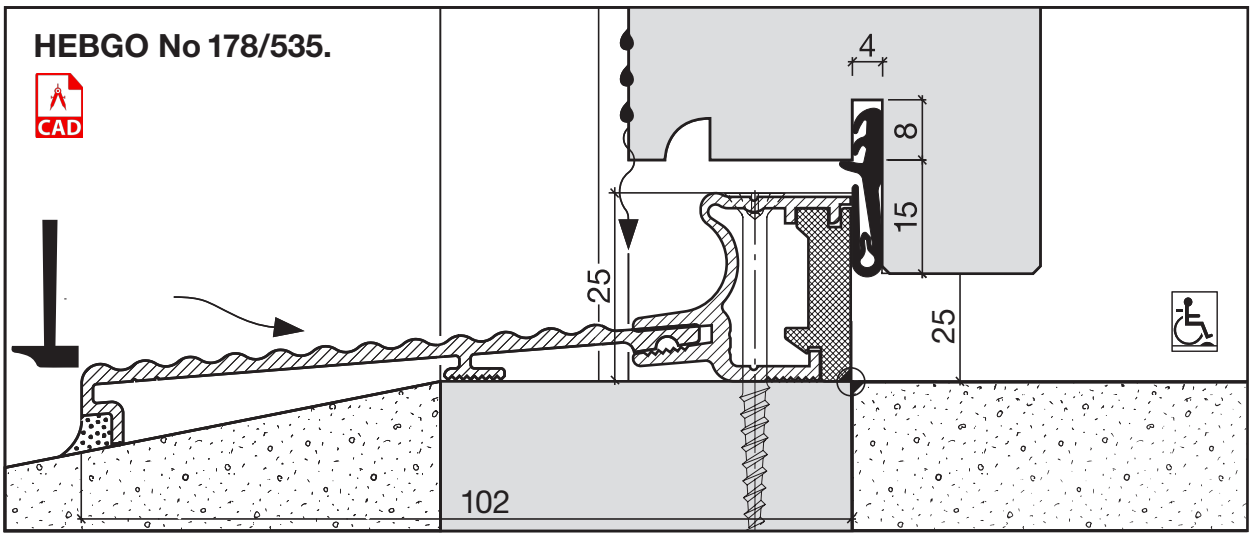

Variante "Plus" (avec joint à frottement pour sécurité de pluie de coup extrême)

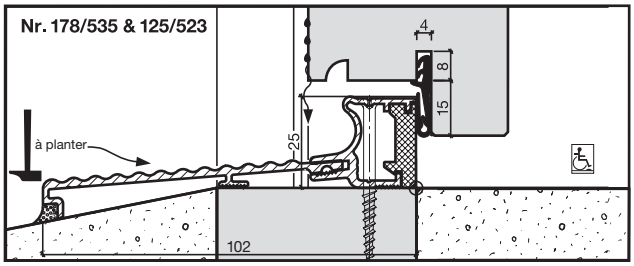

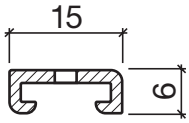

No 125

No 523

Des détails de profil voir page B. 08

Prix et d'autres informations de commande regardez la liste de prix séparée

Profil de seuil No 166
(pour des portes ouvrant vers l'extérieur)
(seuil thermique, en 2 pièces, à planter)

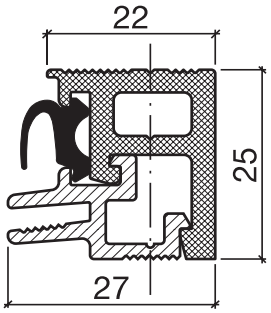

No 166.G

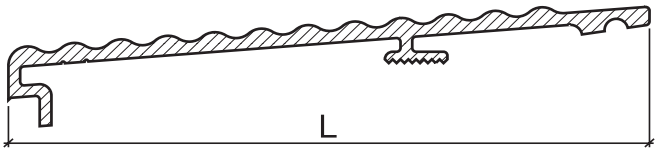

No 177.W L = 82 mm
No 179.W L = 106 mm

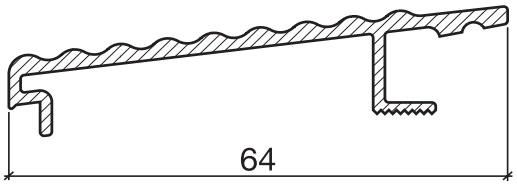

No 164.W

No 620

Profil de seuil en aluminium
Profil de base, avec isolateur en matière plastique grise

longueur de fabrication 1100 mm

166.G0 brut
166.G1 éloxé incolore
166.G2 éloxé couleur bronze

longueur de fabrication 2500 mm

166.G01 brut
166.G11 éloxé incolore
166.G21 éloxé couleur bronze

Profil de seuil HEBGO en aluminium
à planter

longueur de fabrication 5250 mm (▦ = 5)

177.W0 brut
177.W1 éloxé incolore
177.W2 éloxé couleur bronze

179.W0 brut
179.W1 éloxé incolore
179.W2 éloxé couleur bronze

164.W0 brut
164.W1 éloxé incolore
164.W2 éloxé couleur bronze

Joint à lèvre HEBGO, qualité TPE

en rouleaux de 50 m

620.1 noir
620.2 brun

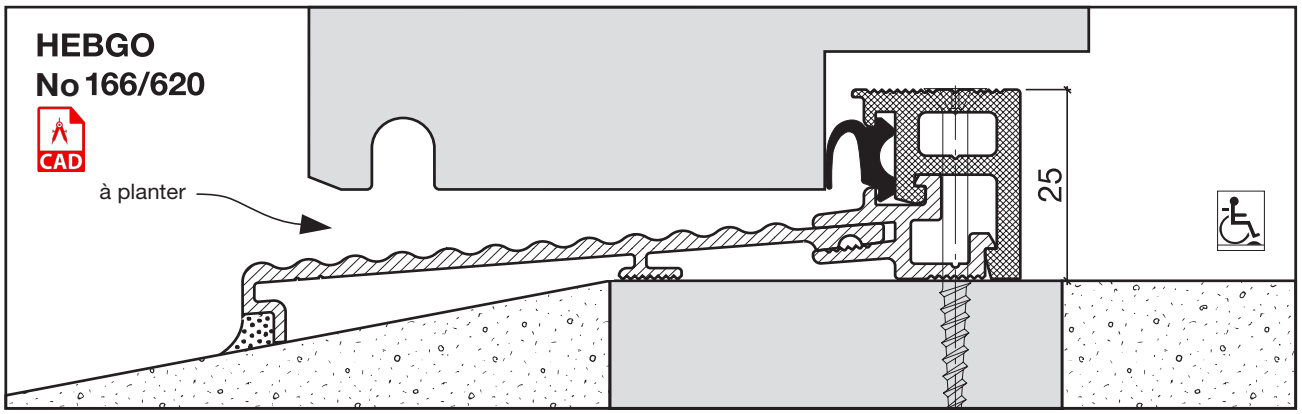

Prix et d'autres informations de commande
regardez la liste de prix séparée