Seuil équerre No 180
(30/40 mm)

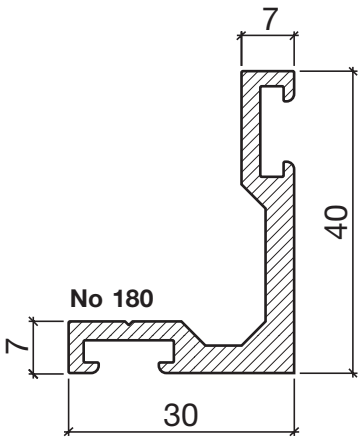

à double fonction
30 + 40 mm

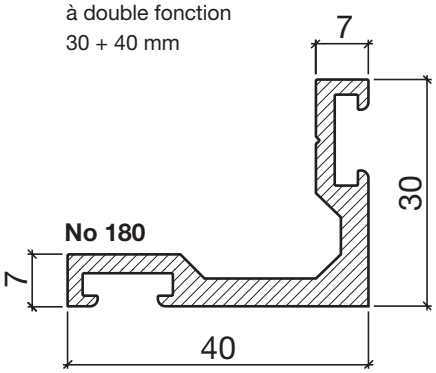

Seuil équerre HEBGO en aluminium

longueur de fabrication 5250 mm (▒=5 + 20))

180.0 blank

No 520

Joint creux HEBGO

en rouleaux de 50 m

520.1 noir TPE
520.9011 noir Silicone

No 620

Joint à lèvre HEBGO

en rouleaux de 50 m

620.1 noir TPE
620.2 brun TPE
620.9011 noir Silicone
620.8003 brun argile Silicone

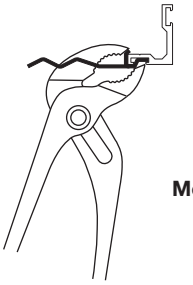

Montage sans rivets

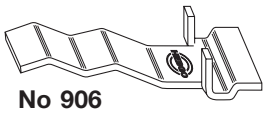

No 906

Patte à sceller HEBGO, promatisée

pour le montage sans rivets (pour 1 longueur)

906.2 1 carton à 20 pièces

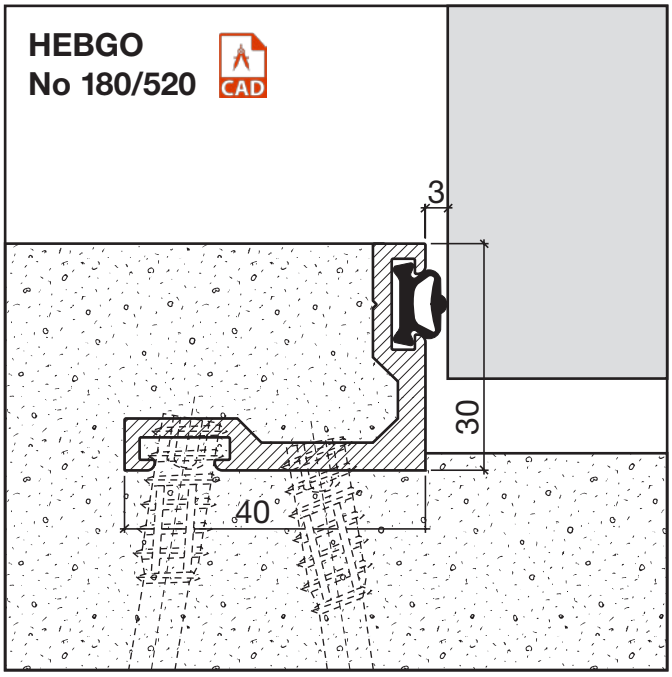

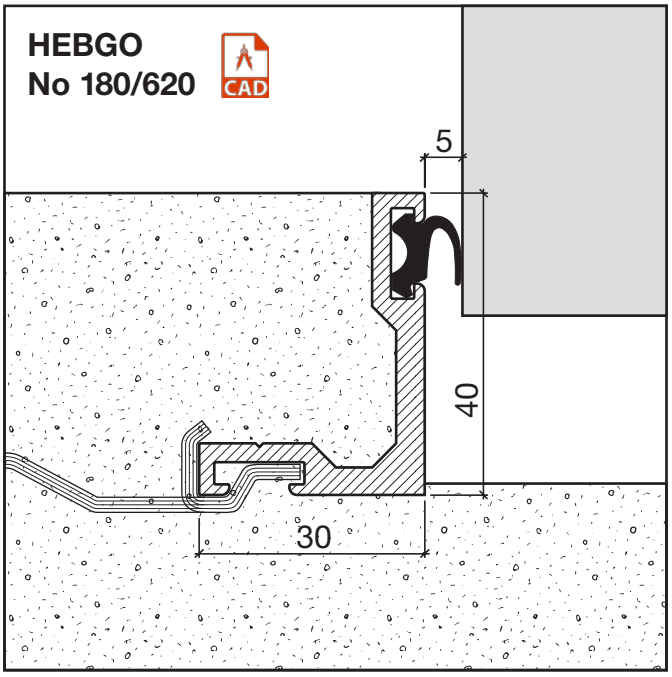

Profil d'étanchéité No 180 pour la construction métallique
(seuils 30/40 mm)

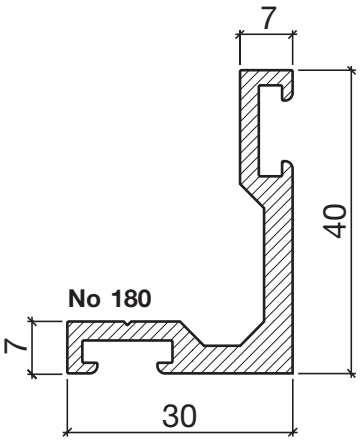

à double fonction
30 + 40 mm

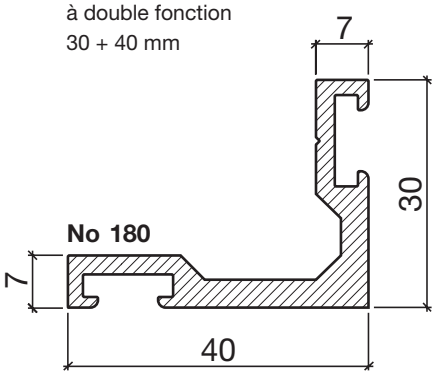

Seuil équerre HEBGO en aluminium
longueur de fabrication 5250 mm (▦=5 + 20))

180.0 brut

No 520

Joint creux HEBGO

en rouleaux de 50 m

520.1 noir TPE
520.9011 noir Silicone

No 620

Joint à lèvre HEBGO

en rouleaux de 50 m

620.1 noir TPE
620.2 brun TPE
620.9011 noir Silicone
620.8003 brun argile Silicone

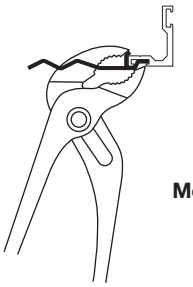

Montage sans rivets

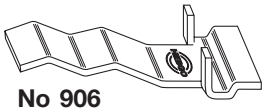

No 906

Patte à sceller HEBGO, promatisée
pour le montage sans rivets (pour 1 longueur)

906.2 1 carton à 20 pièces

HEBGO
No 180/520

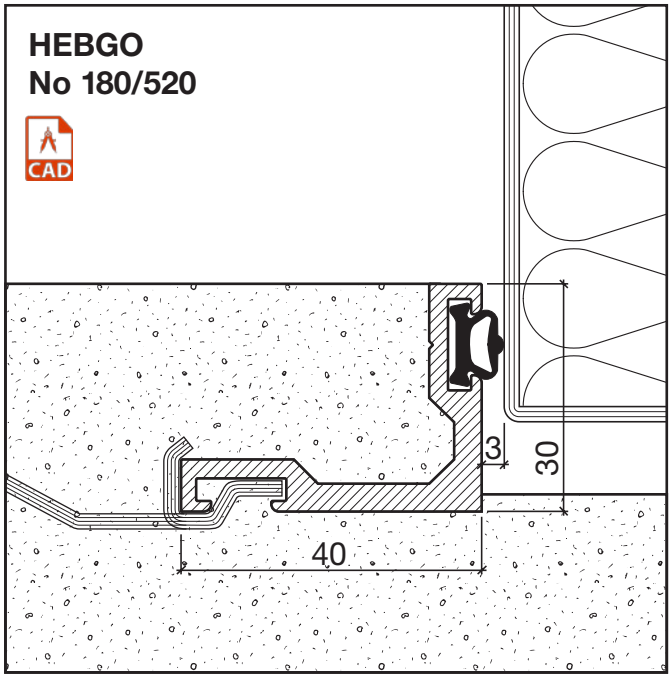
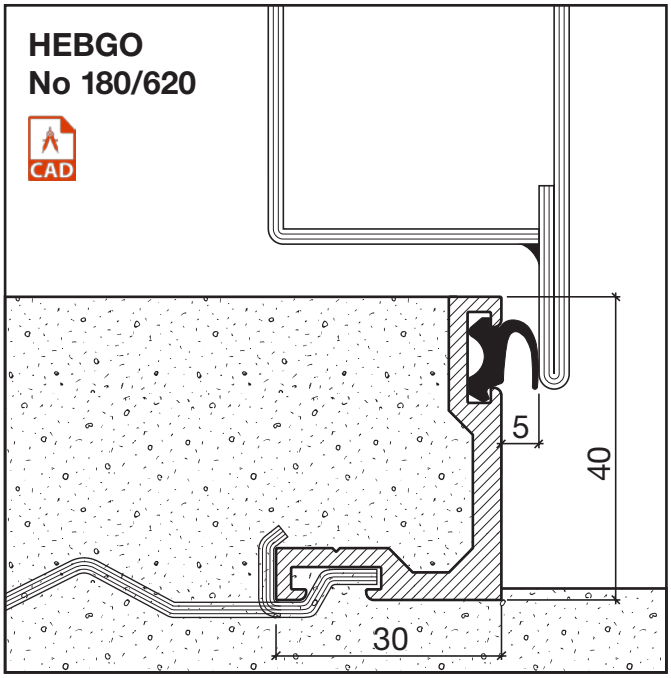
HEBGO
No 180/620