Profil de seuil No 187
seuil zéro

Profil de seuil HEBGO en aluminium
Profil de base, avec isolateur en matière plastique grise

Longueur de fabrication 1100 mm

187.1 éloxé incolore

Longueur de fabrication 2500 mm

187.11 éloxé incolore

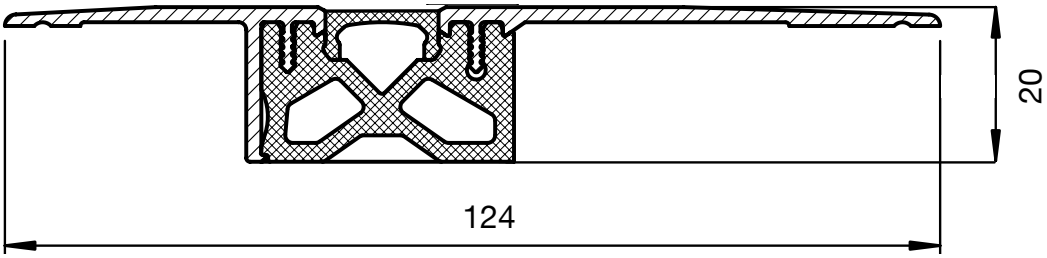

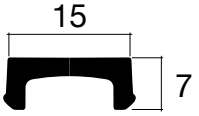

Profil de couverture HEBGO
en TPE grise, au seuil 173, 184, 187

173.KD1 longueur de fabrication 1100 mm
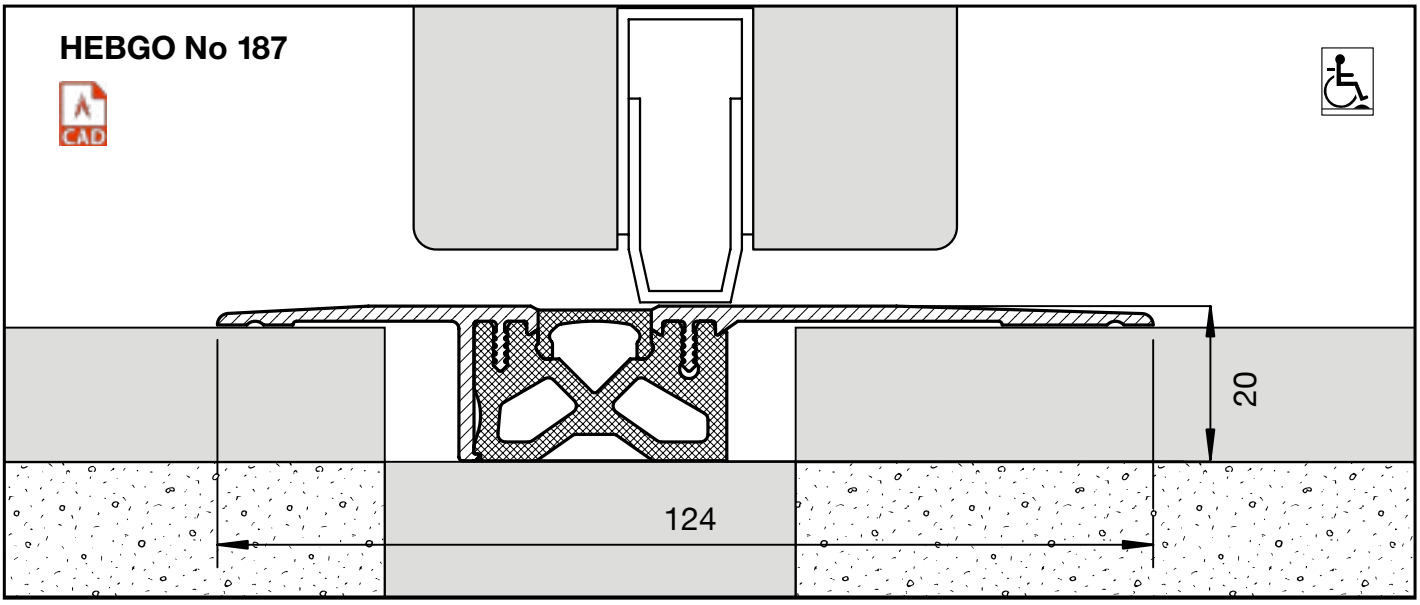
173.KD11 longueur de fabrication 2500 mm