Schwellenwinkel Nr. 180
(30/40 mm)

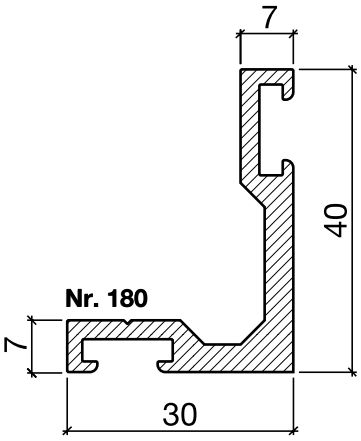

2-fach anwendbar
30 + 40 mm

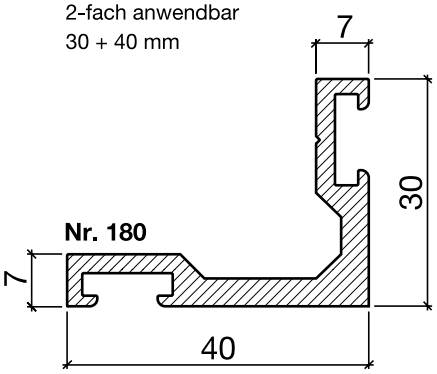

HEBGO-Schwellenwinkel aus Aluminium

Lagerlänge 5250 mm (▒=5 + 20)

180.0 blank

Nr. 520

HEBGO-Hohlkammerdichtung

Rollen à 50 m

520.1 schwarz TPE
520.9011 schwarz Silikon

Nr. 620

HEBGO-Lippendichtung

Rollen à 50 m

620.1 schwarz TPE
620.2 braun TPE
620.9011 schwarz Silikon
620.8003 lehmbraun Silikon

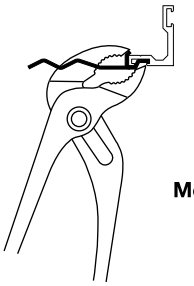

Montage ohne Nieten

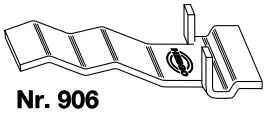

Nr. 906

HEBGO-Steindolle, promatverzinkt

zur Montage ohne Nieten (für 1 Lagerlänge)

906.2 1 Schachtel à 20 Stück

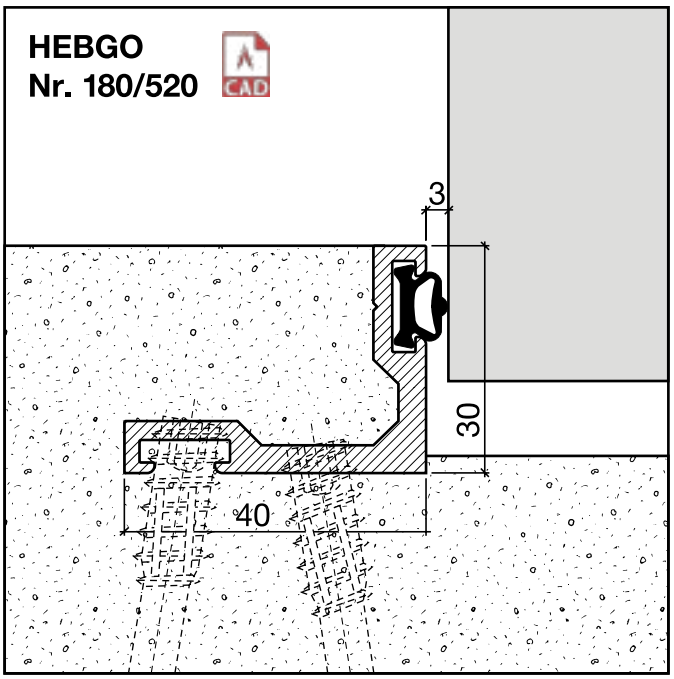

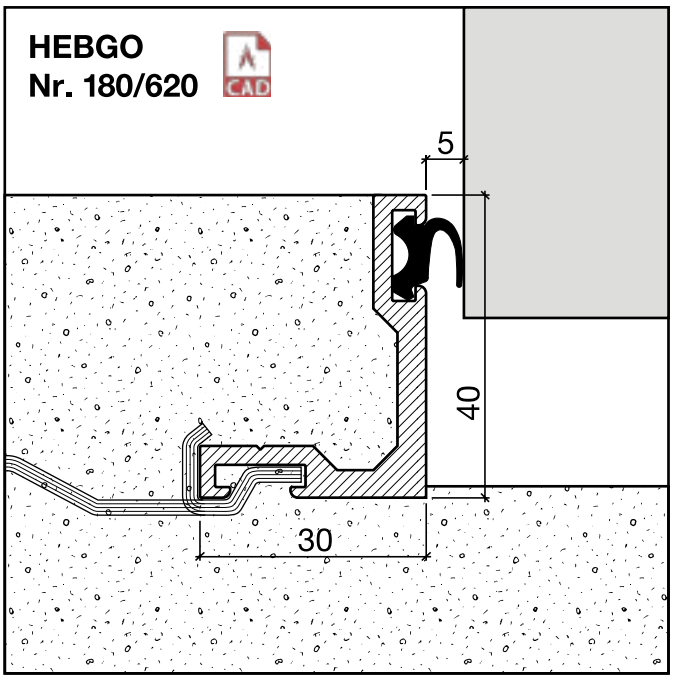

Dichtungsprofil Nr. 180 für Metallbau
(Türschwellen 30/40 mm)

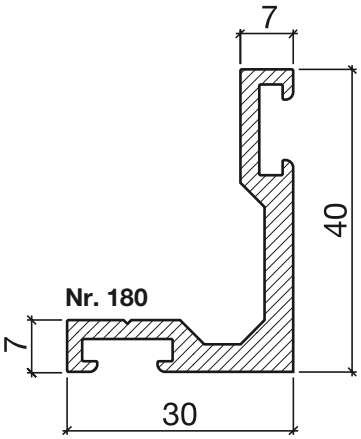

2-fach anwendbar
30 + 40 mm

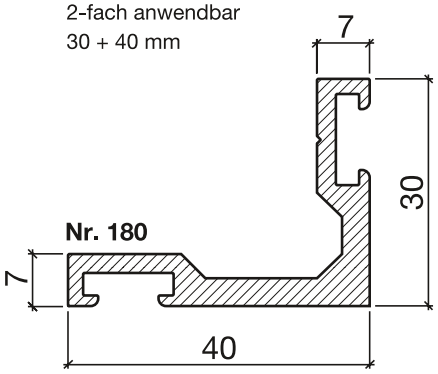

HEBGO-Schwellenwinkel aus Aluminium
Lagerlänge 5250 mm (⁂ = 5 + 20))

180.0 blank

Nr. 520

HEBGO-Hohlkammerdichtung

Rollen à 50 m

520.1 schwarz TPE
520.9011 schwarz Silikon

Nr. 620

HEBGO-Lippendichtung

Rollen à 50 m

620.1 schwarz TPE
620.2 braun TPE
620.9011 schwarz Silikon
620.8003 lehmbraun Silikon

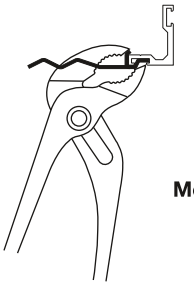

Montage ohne Nieten

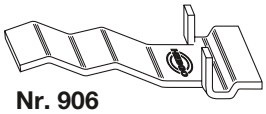

Nr. 906

HEBGO-Steindolle, promatverzinkt
zur Montage ohne Nieten (für 1 Lagerlänge)
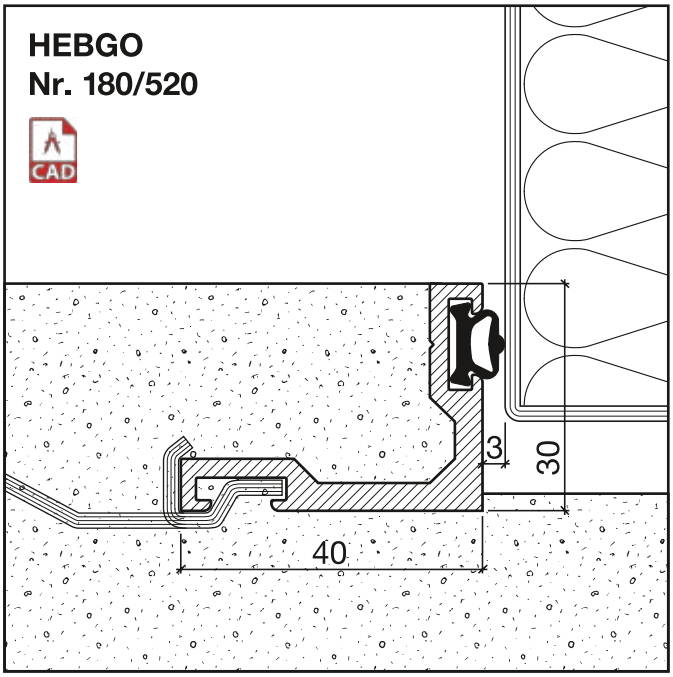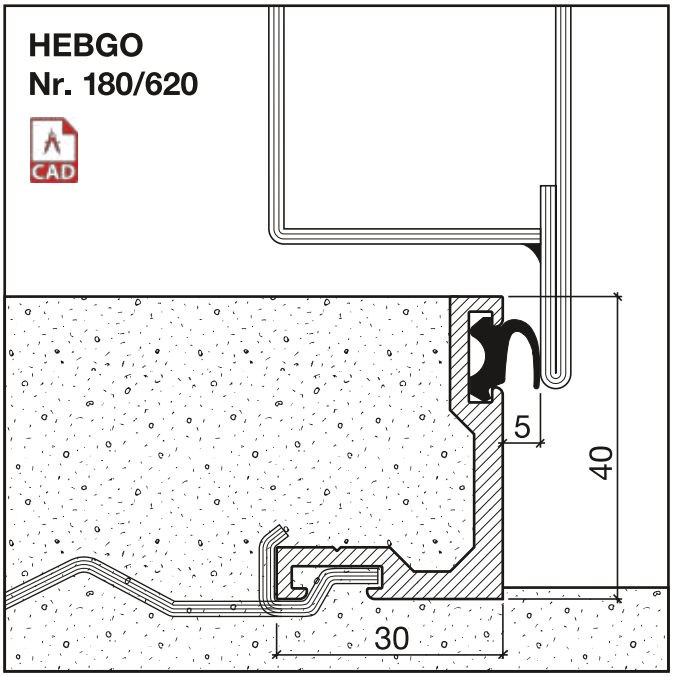
906.2 1 Schachtel à 20 Stück