Profil de seuil No 160

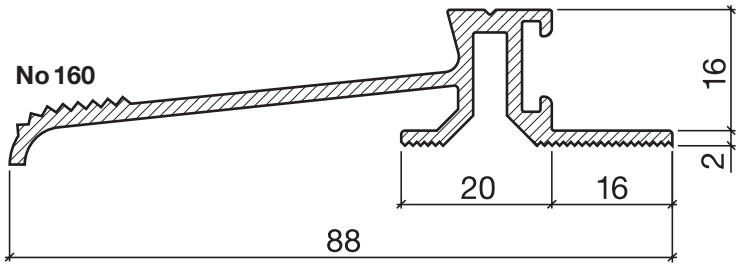

Profil de seuil HEBGO en aluminium

longueur de fabrication 5250 mm (=5+20)

160.0 brut
160.1 éloxé incolore
160.2 éloxé couleur bronze

No 520

Joint creux HEBGO

en rouleaux de 50 m

520.1 noir TPE
520.9011 noir Silicone

No 620

Joint à lèvre HEBGO

en rouleaux de 50 m
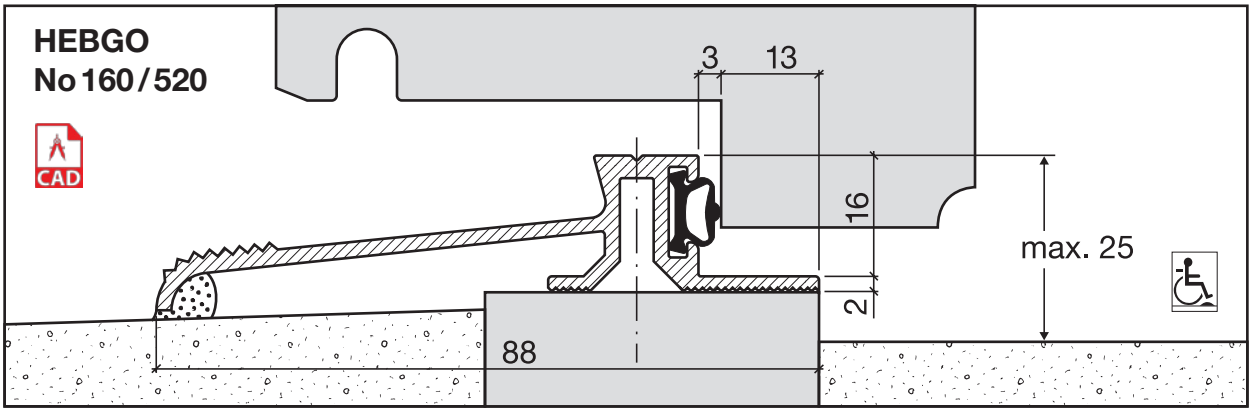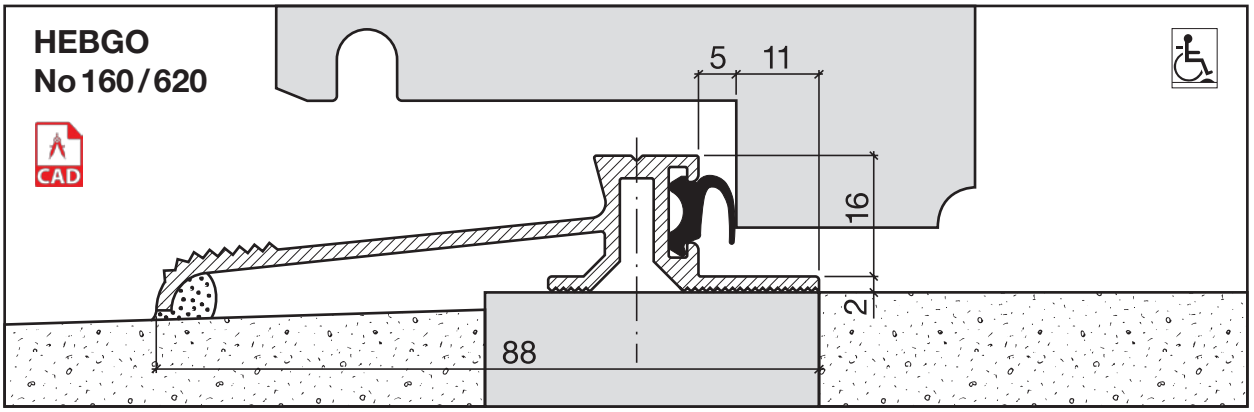
620.1 noir TPE
620.2 brun TPE
620.9011 noir Silicone
620.8003 brun argile Silicone