Sanierungsprofil Nr. 175
(Türschwelle)

Nr. 175

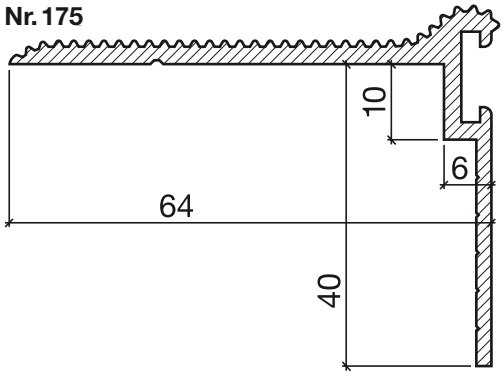

HEBGO-Sanierungsprofil aus Aluminium
Lagerlänge 5250 mm (▒=5)

175.0 blank
175.1 farblos eloxiert
175.2 bronzefarbig eloxiert

Nr. 520

HEBGO-Hohlkammerdichtung

Rollen à 50 m

520.1 schwarz TPE
520.9011 schwarz Silikon

Nr. 620

HEBGO-Lippendichtung

Rollen à 50 m

620.1 schwarz TPE
620.2 braun TPE
620.9011 schwarz Silikon
620.8003 lehmbraun Silikon

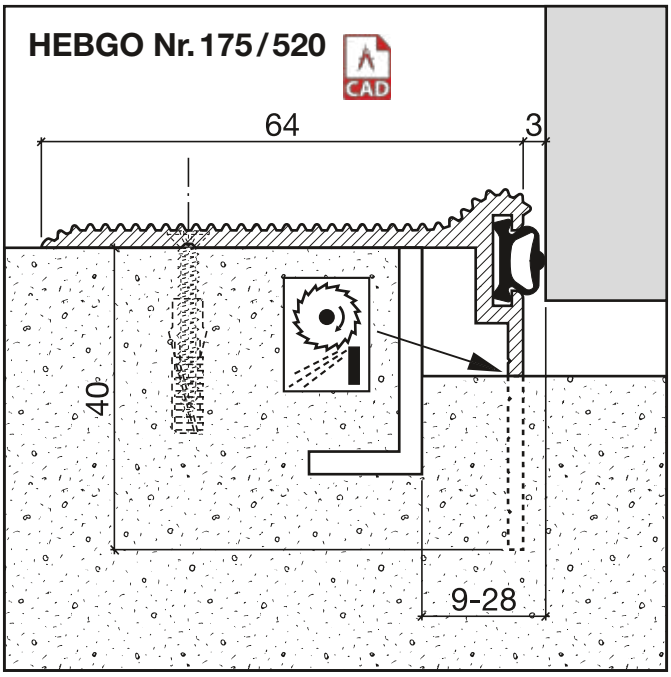

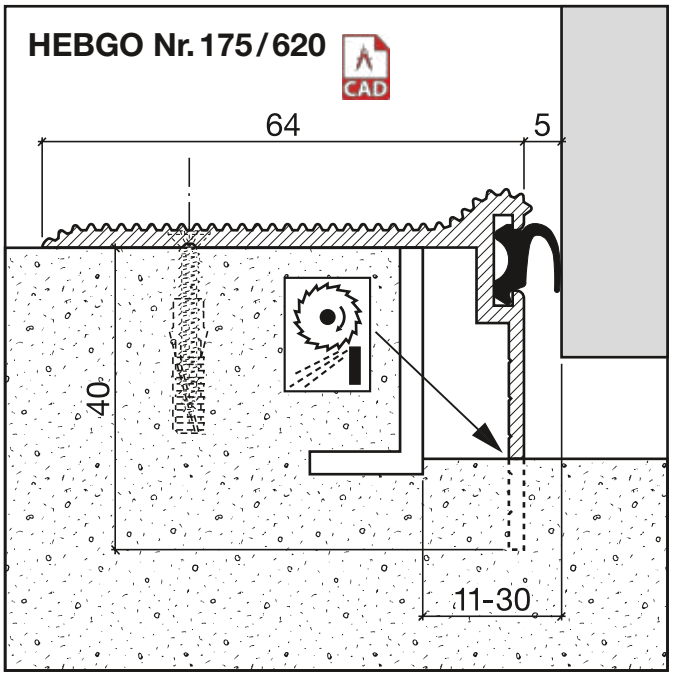

Das Aluprofil wird durch Abfräsen des 40 mm hohen Abstützungssteges genau der gewünschten Schwellenhöhe angepasst.
Es bildet zusammen mit der alterungsbeständigen TPE/Silikon-Gummidichtung den neuen Schwellenanschlag.