Seuil équerre No 170

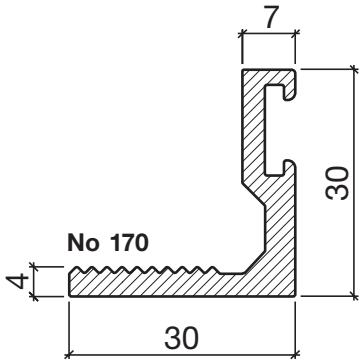

Seuil équerre HEBGO en aluminium

longueur de fabrication 5250 mm (⁞⁞⁞=5 + 20)

170.0 brut

No 520

Joint creux HEBGO

en rouleaux de 50 m

520.1 noir TPE
520.9011 noir Silicone

No 620

Joint à lèvre HEBGO

en rouleaux de 50 m

620.1 noir TPE
620.2 brun TPE
620.9011 noir Silicone
620.8003 brun argile Silicone

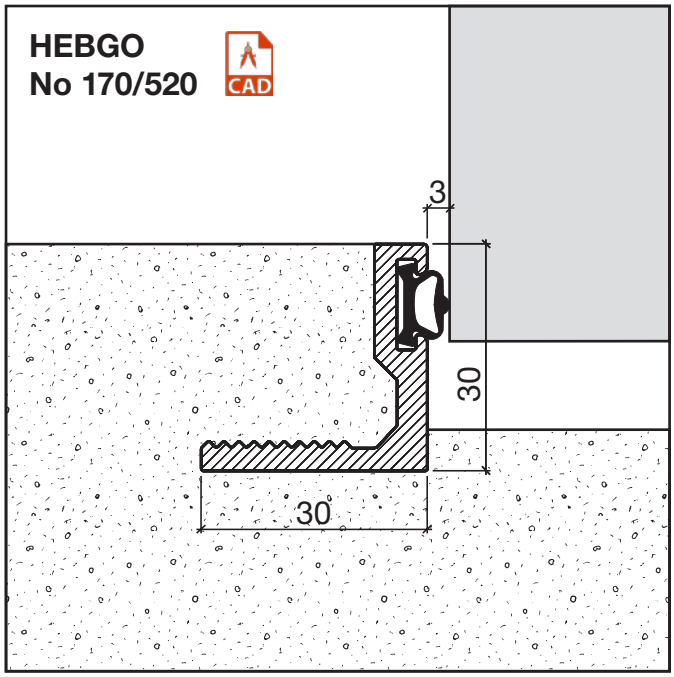

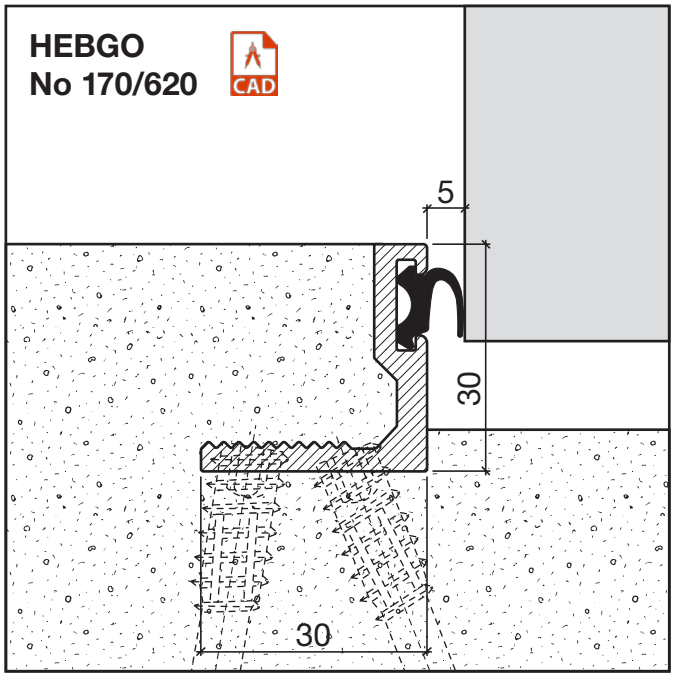

Profil de remplissage No 621

No 621

Profil de remplissage HEBGO

en rouleaux de 50 m

621.7040 gris, Silicone

Convient aux seuils équerre HEBGO
170, 180, 190
profil d'assainissement HEBGO
175

Exemple
175 / 621 / 535

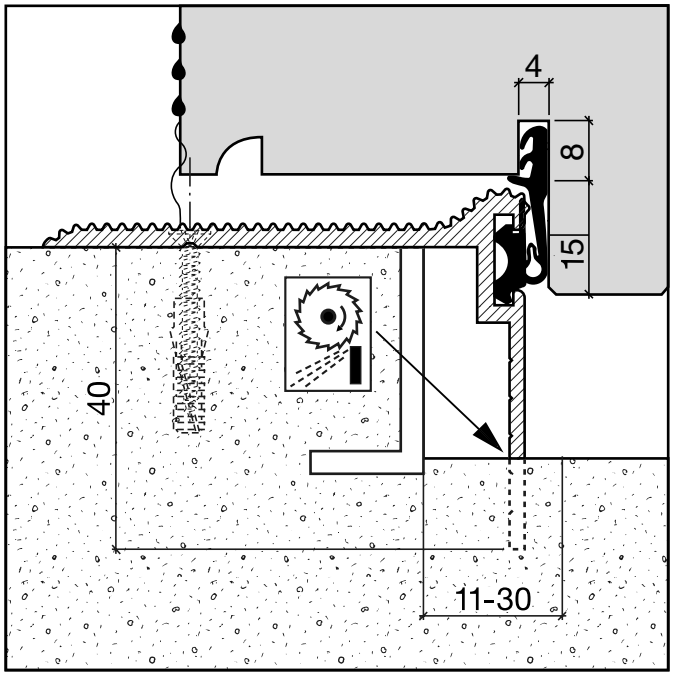
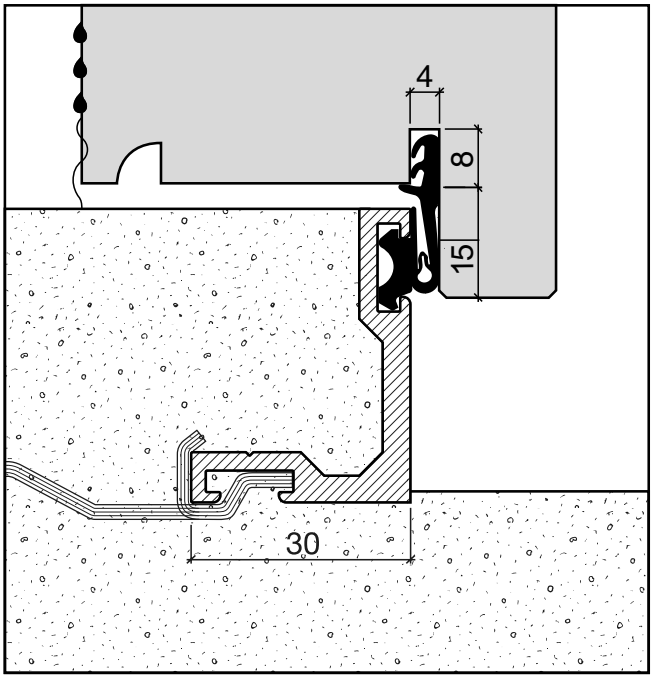
Exemple
180 / 621 / 535