Schwellendichtung Nr. 157
(Türsockel)

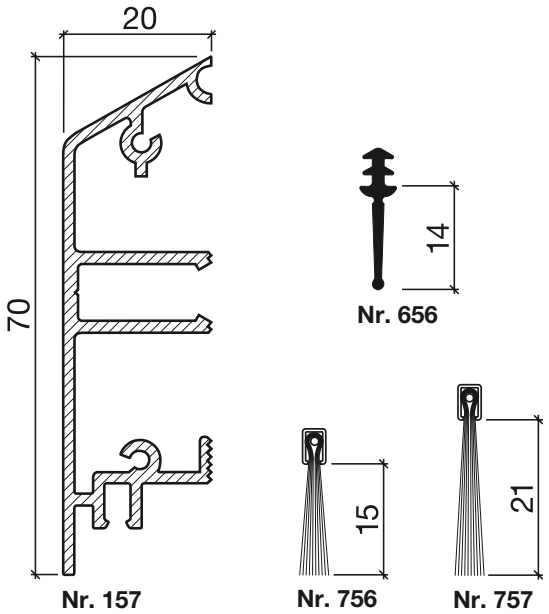

HEBGO-Türsockel aus Aluminium

Lagerlänge 5250 mm (▦ = 5)

157.0 blank
157.1 farblos eloxiert
157.2 bronzefarbig eloxiert

HEBGO-Lippendichtung, Silikon-Qualität

Rollen à 50 m

656.1 schwarz

HEBGO-Bürstendichtung, Nylon-Faser

Lagerlänge 2500 mm

756.1 schwarz
757.1 schwarz

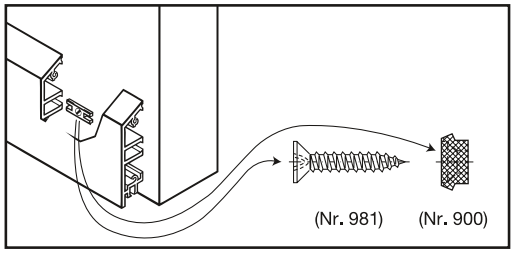

Nr. 901

HEBGO-Befestigungs-Set "Holz" (für 1 Lagerlänge)

901.9 1 Tüte: 25 Delrin-Knöpfe
25 Spanplattenschrauben, SK, 2,7 x 16 mm

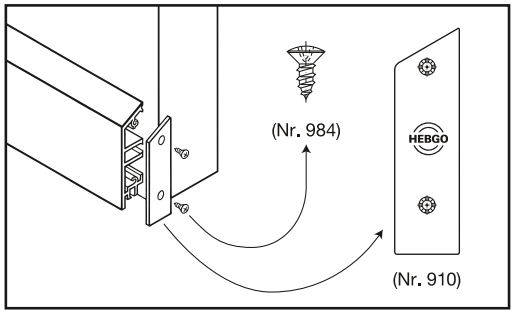

Nr. 907

HEBGO-Abdeckplatten-Set (für Türsockel Nr. 157)

1 Tüte: 12 Abdeckplatten aus Aluminium
24 Blechschrauben, SK, 2,9 x 6.5 mm

907.1 farblos eloxiert
907.2 bronzefarbig eloxiert

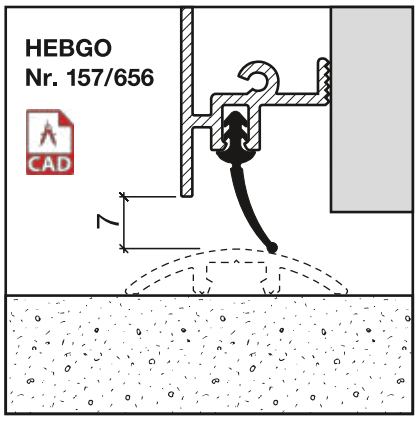

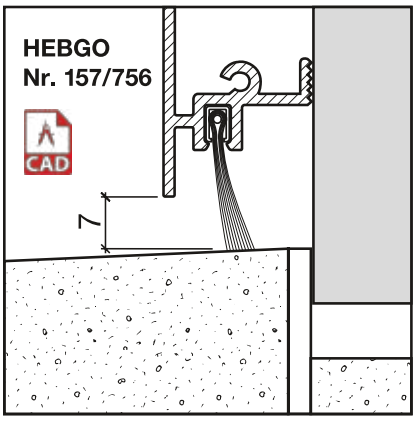

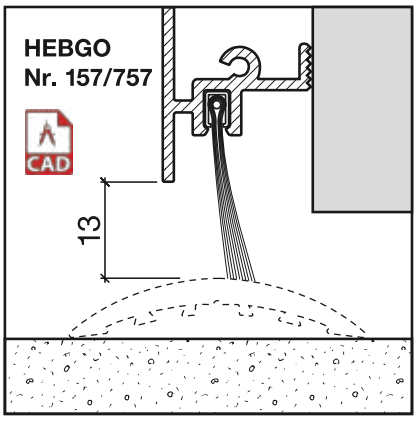

Dichtungsprofil Nr. 157 für Metallbau
(Türsockel)

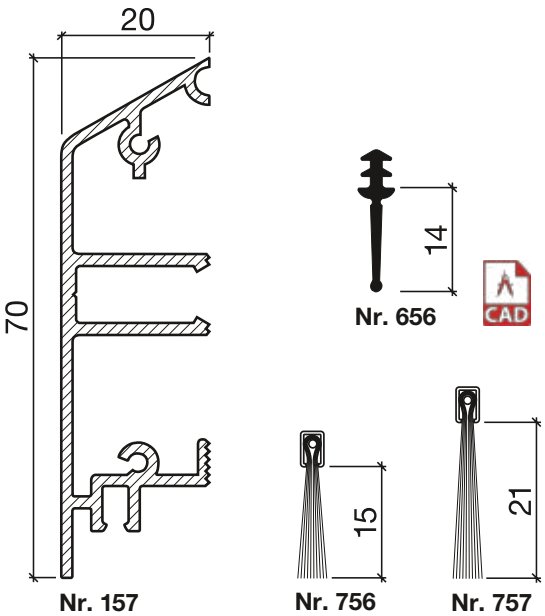

HEBGO-Türsockel aus Aluminium

Lagerlänge 5250 mm (▦ = 5)

157.0 blank
157.1 farblos eloxiert
157.2 bronzefarbig eloxiert

HEBGO-Lippendichtung, Silikon-Qualität

Rollen à 50 m

656.1 schwarz

HEBGO-Bürstendichtung, Nylon-Faser

Lagerlänge 2500 mm

756.1 schwarz
757.1 schwarz

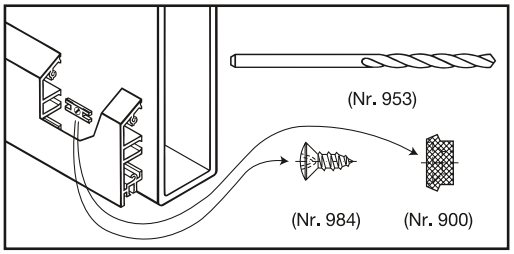

Nr. 902

HEBGO-Befestigungs-Set "Metall" (für 1 Lagerlänge)

902.9 1 Tüte: 25 Delrin-Knöpfe
25 Blechschrauben, LSK, 2,9 x 6,5 mm
1 Bohrer HSS Ø 2,4 mm

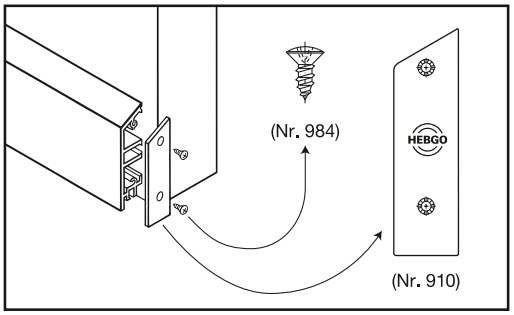

Nr. 907

HEBGO-Abdeckplatten-Set (für Türsockel Nr. 157)

1 Tüte: 12 Abdeckplatten aus Aluminium
24 Blechschrauben, SK, 2,9 x 6.5 mm
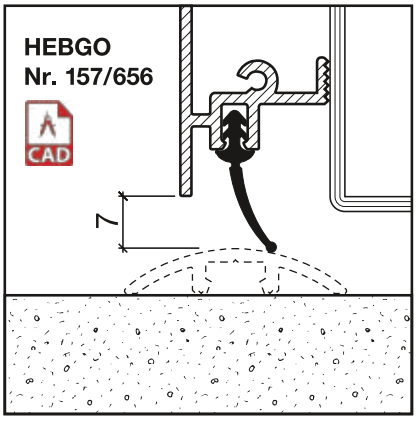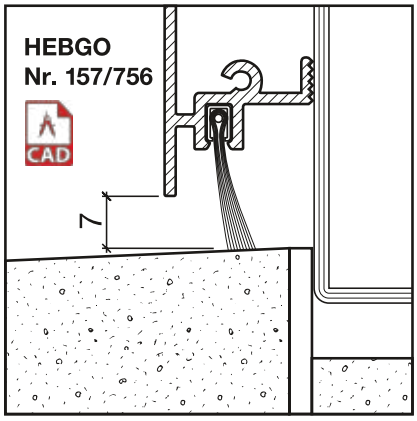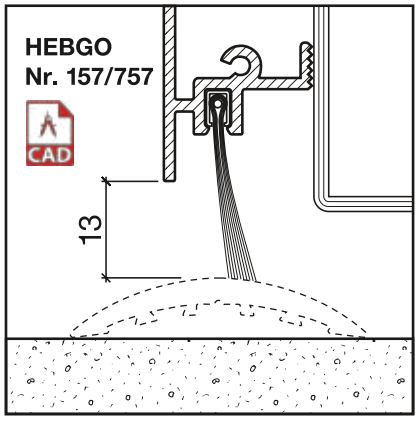
907.1 farblos eloxiert
907.2 bronzefarbig eloxiert