# Profil d'étanchéité No 157 pour seuils
**(Socle de porte)**

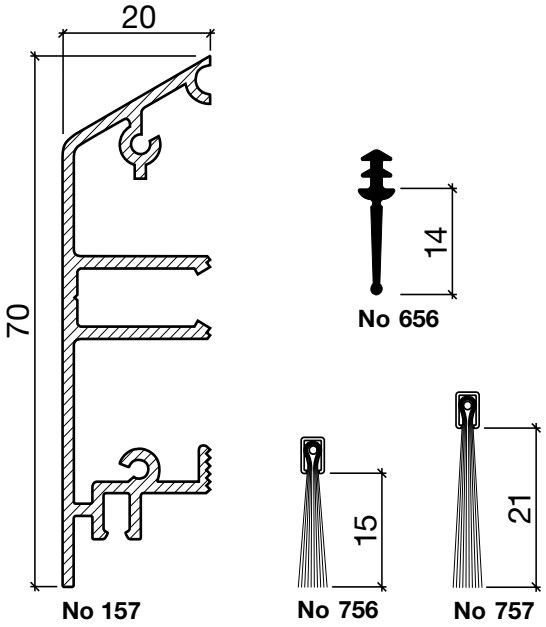


**Socle de porte HEBGO en aluminium**

longueur de fabrication 5250 mm (▦ = 5)

**157.0** brut
**157.1** éloxé incolore
**157.2** éloxé couleur bronze

**Joint à lèvre HEBGO, qualité Silicone**

en rouleaux de 50 m

**656.1** noir

**Joint-brosse HEBGO, fibre de nylon**

longueur de fabrication 2500 mm

**756.1** noir
**757.1** noir

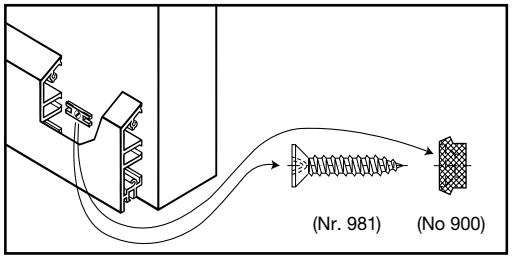


**No 901**

**Garniture de fixation HEBGO "bois"** (pour 1 longueur)

**901.9** 1 sachet: 25 plots en Delrin
25 vis pour panneaux agglomérés, tête fraisée, 2,7 x 16 mm

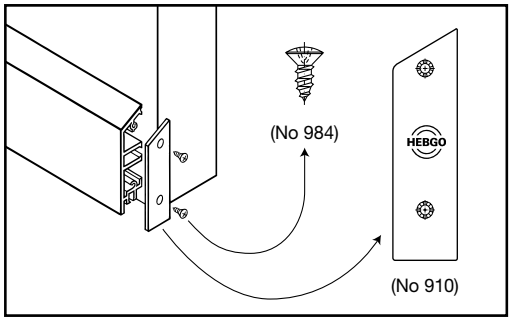


**No 907**

**Garniture de plaque de recouvrement HEBGO**
(pour socle de porte No 157)

1 sachet: 12 plaques de recouvrement en aluminium
24 vis à tôle, tête goutte de suif, 2,9 x 6,5 mm

**907.1** éloxé incolore
**907.2** éloxé bronze

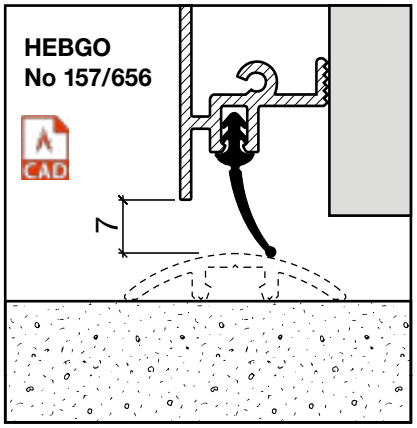


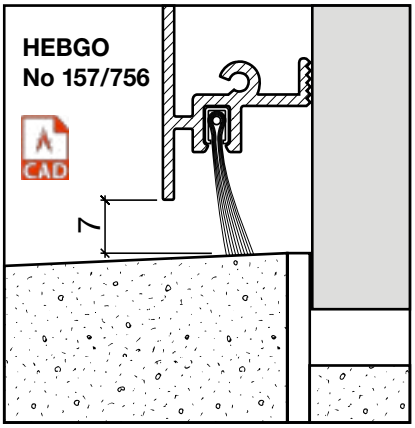


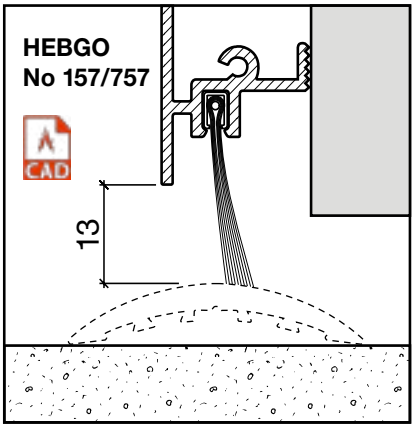

# Profil d'étanchéité No 157 pour la construction métallique
**(Socle de porte)**

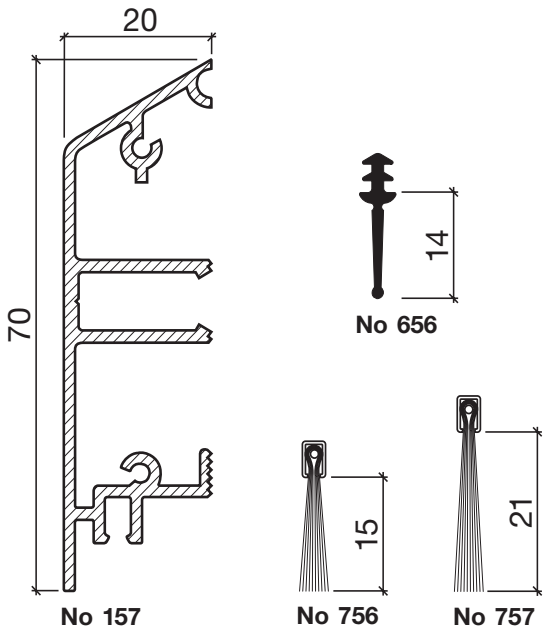


**Socle de porte HEBGO en aluminium**

longueur de fabrication 5250 mm (▦ = 5)

**157.0** brut
**157.1** éloxé incolore
**157.2** éloxé couleur bronze

**Joint à lèvre HEBGO, qualité Silicone**

en rouleaux de 50 m

**656.1** noir

**Joint-brosse HEBGO, fibre de nylon**

longueur de fabrication 2500 mm

**756.1** noir
**757.1** noir

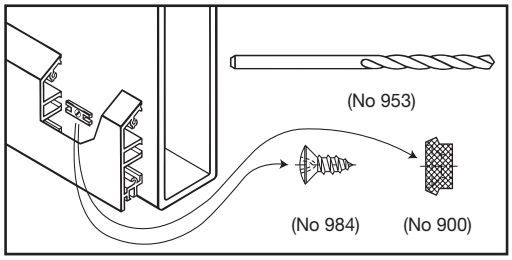


No 902

**Garniture de fixation HEBGO "métal"** (pour 1 longueur)

**902.9** 1 sachet: 25 plots en Delrin
25 vis à tôle, tête goutte de suif, 2,9 x 6,5 mm
1 mèche HSS Ø 2,4 mm

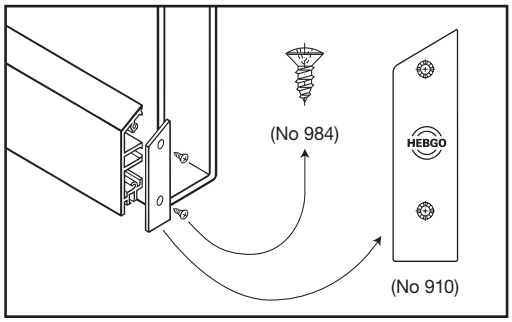


No 907

**Garniture de plaque de recouvrement HEBGO**
(pour socle de porte No 157)

1 sachet: 12 plaques de recouvrement en aluminium
24 vis à tôle, tête goutte de suif, 2,9 x 6,5 mm
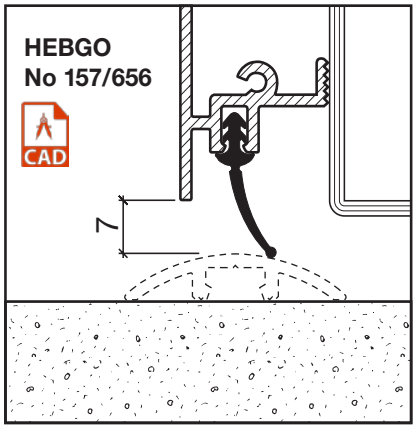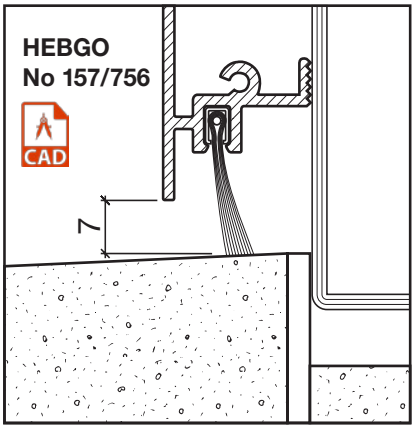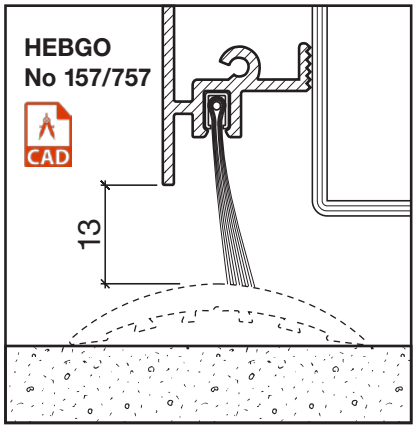
**907.1** éloxé incolore
**907.2** éloxé bronze