Joints pour des renvois d'eau

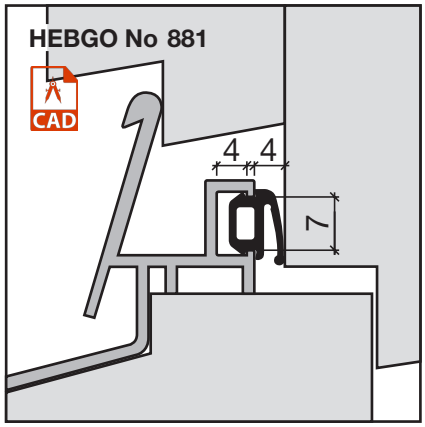

Joint à lèvre HEBGO, qualité EPDM

en rouleaux de 50 m

881.1 noir

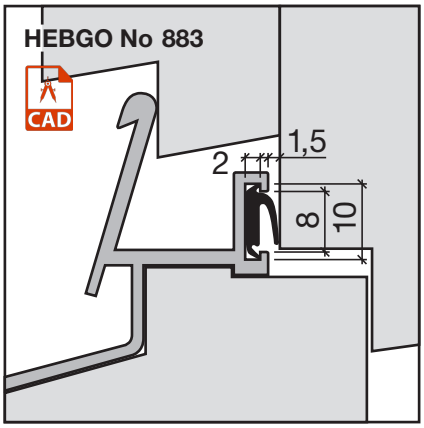

Joint à lèvre HEBGO, qualité TPE

en rouleaux de 50 m

883.1 noir

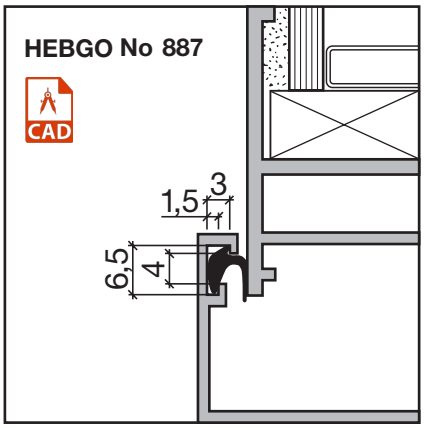

Joint à lèvre HEBGO, qualité Silicone

en rouleaux de 50 m

887.1 noir

Prix et d'autres informations de commande
regardez la liste de prix séparée