Profil d'étanchéité No 131
(portes/fenêtres)

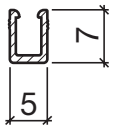

No 131

Profil d'appui HEBGO en aluminium

longueur de fabrication 5250 mm (▦ = 50)

131.0	brut

No 526

Joint creux HEBGO, qualité Silicone

en rouleaux de 50 m		Petits emballages à 7 m	
526.1	noir	**526.1k**	noir
526.2	brun	**526.2k**	brun
526.7	gris	**526.7k**	gris
526.9	blanc	**526.9k**	blanc

No 634

Joint à lèvre HEBGO, qualité Silicone

en rouleaux de 50 m		Petits emballages à 7 m	
634.1	noir	**634.1k**	noir
634.2	brun		
634.7	gris		
634.9	blanc	**634.9k**	blanc

HEBGO No 131/526

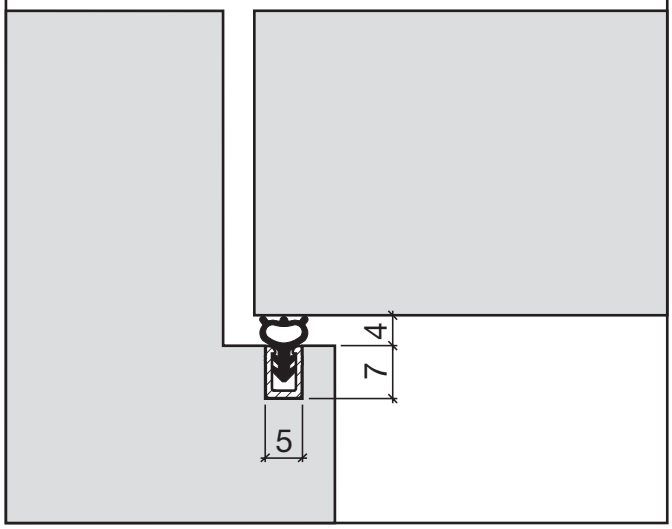

HEBGO No 131/634

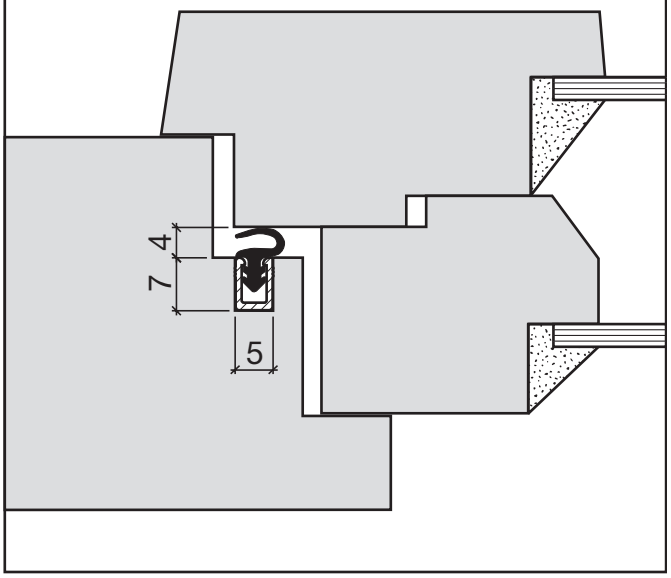

Profil d'étanchéité No 131
(portes à coulisse)

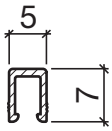

No 131

Profil d'appui HEBGO en aluminium

longueur de fabrication 5250 mm (▒ = 50)

131.0 brut

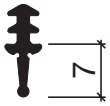

No 657

Joint à lèvre HEBGO, qualité Silicone

en rouleaux de 50 m

657.1 noir

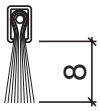

No 751

Joint-brosse HEBGO, fibre de nylon

longueur de fabrication 2500 mm

751.1 noir

HEBGO No 131/657

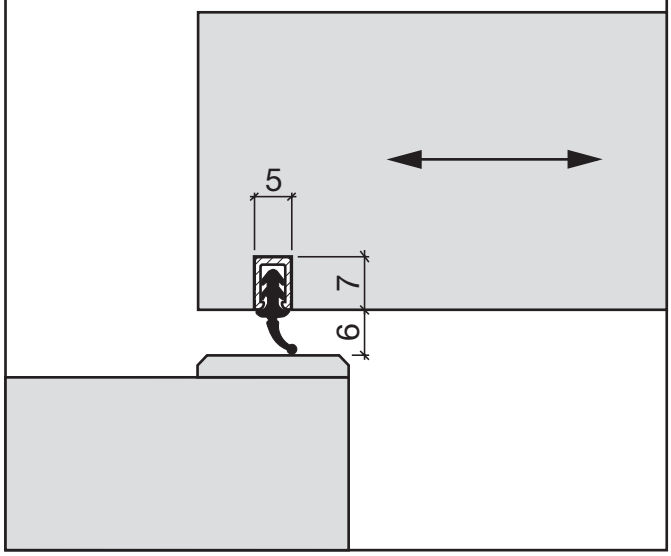

HEBGO No 131/751

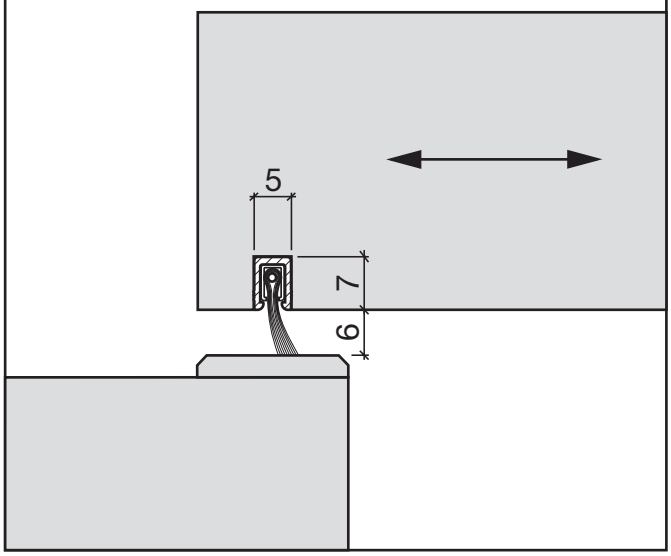

Profil d'étanchéité No 131
(meubles de bureau)

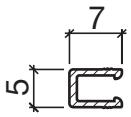

No 131

Profil d'appui HEBGO en aluminium

longueur de fabrication 5250 mm (▦ = 50)

131.0 brut

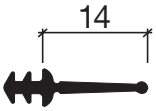

No 656

Joint à lèvre HEBGO, qualité Silicone

en rouleaux de 50 m

656.1 noir

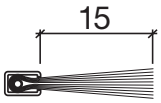

No 756

Joint-brosse HEBGO, fibre de nylon

longueur de fabrication 2500 mm

756.1 noir

HEBGO No 131/656

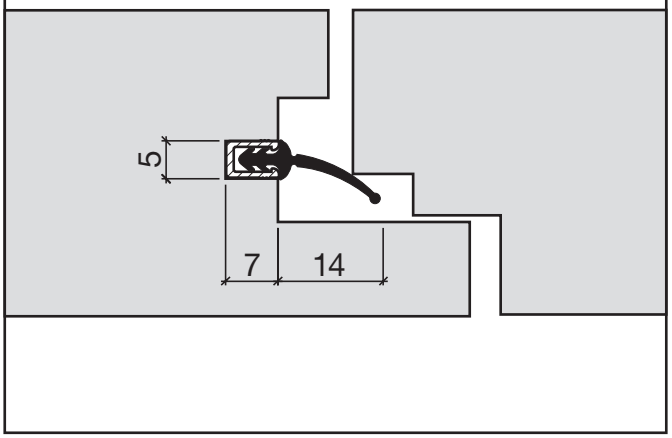

HEBGO No 131/756

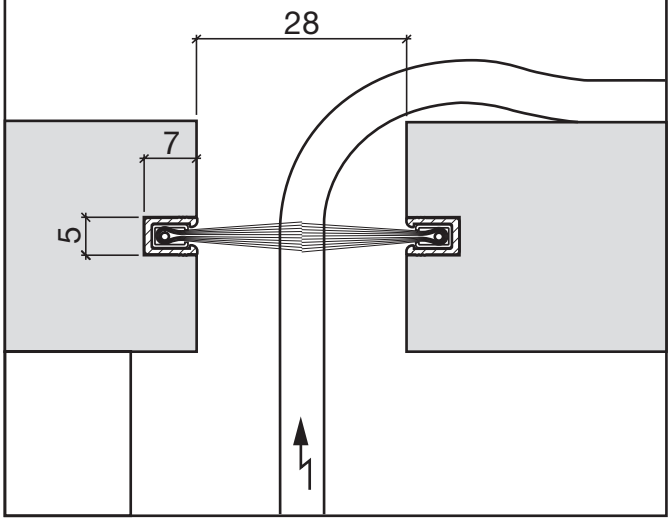

Profil d'étanchéité No 131
(portes va-et-vient)

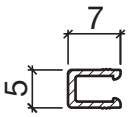

No 131

Profil d'appui HEBGO en aluminium

longueur de fabrication 5250 mm (▒ = 50)

131.0 brut

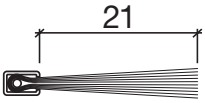

No 757

Joint-brosse HEBGO, fibre de nylon

longueur de fabrication 2500 mm
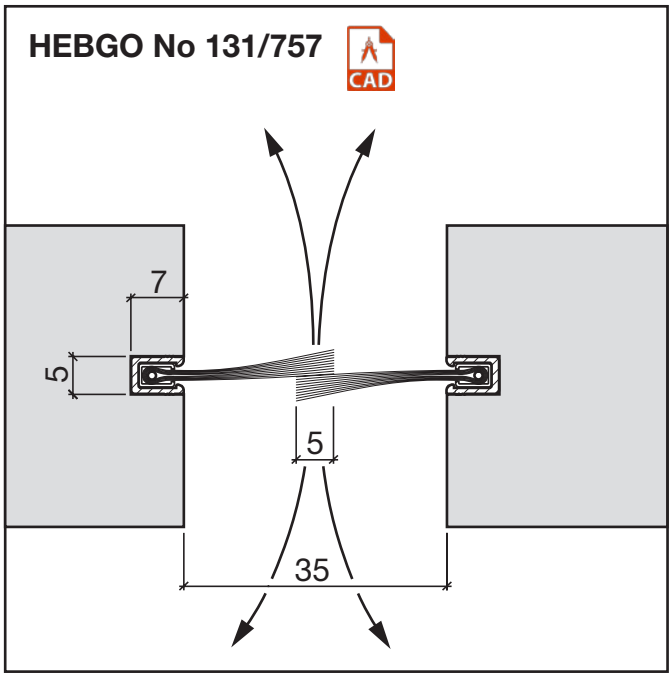
757.1 noir