Profil d'étanchéité No 140 pour seuils

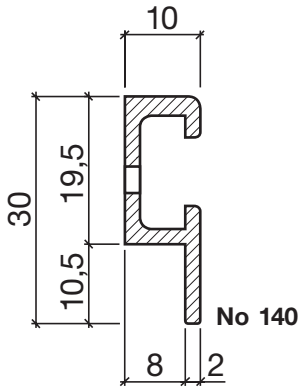

Profil de seuil HEBGO en aluminium

avec perforation 3,5 mm, tous les 150 mm

longueur de fabrication 5250 mm (▦ = 10)

140.0 brut
140.1 éloxé incolore
140.2 éloxé couleur bronze

No 510

Joint creux HEBGO, qualité TPE

en rouleaux de 50 m

510.1 noir

No 610

Joint à lèvre HEBGO, qualité TPE

en rouleaux de 50 m

610.1 noir

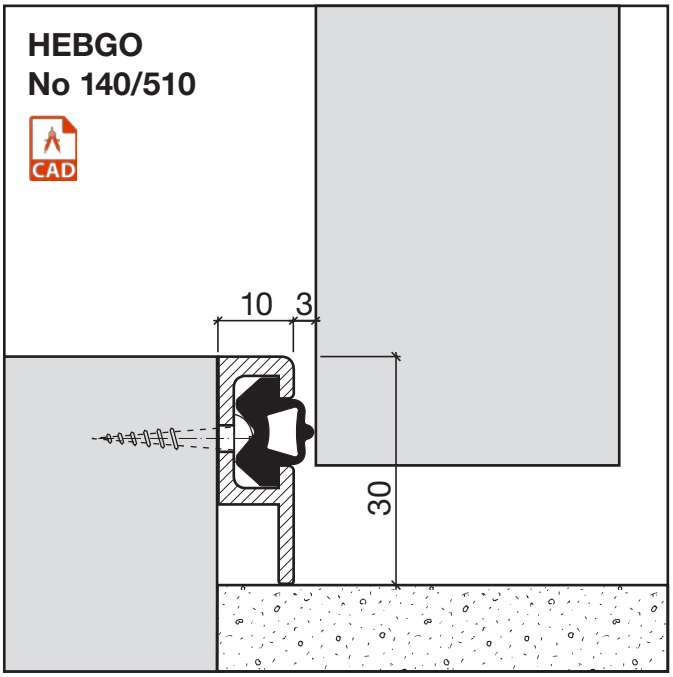

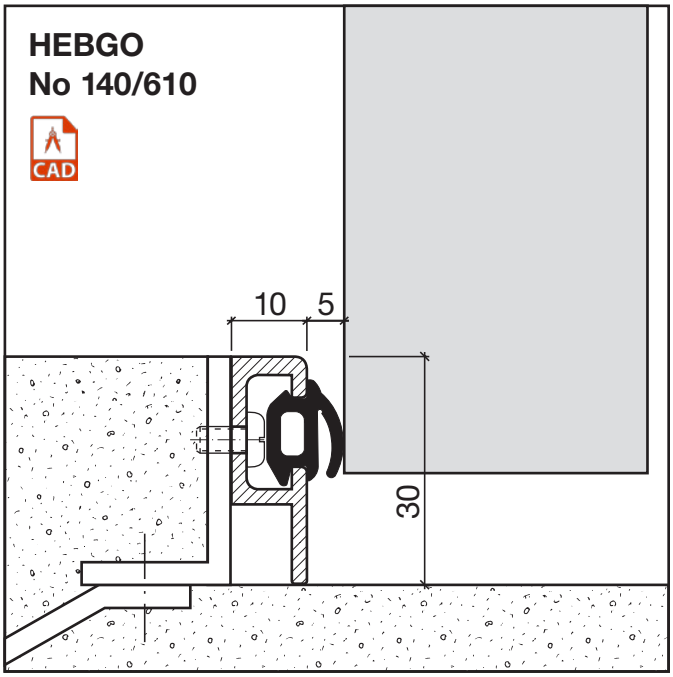

Prix et d'autres informations de commande
regardez la liste de prix séparée

Profil d'étanchéité No 140 pour la construction métallique
(seuil)

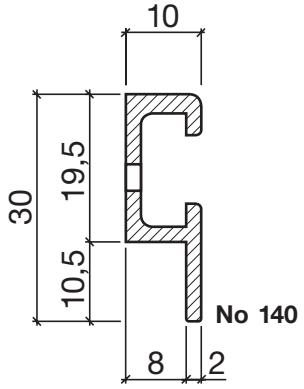

Profil de seuil HEBGO en aluminium

avec perforation 3,5 mm, tous les 150 mm

longueur de fabrication 5250 mm (▦ = 10)

140.0 brut
140.1 éloxé incolore
140.2 éloxé couleur bronze

No 510

Joint creux HEBGO, qualité TPE

en rouleaux de 50 m

510.1 noir

No 610

Joint à lèvre HEBGO, qualité TPE

en rouleaux de 50 m

610.1 noir

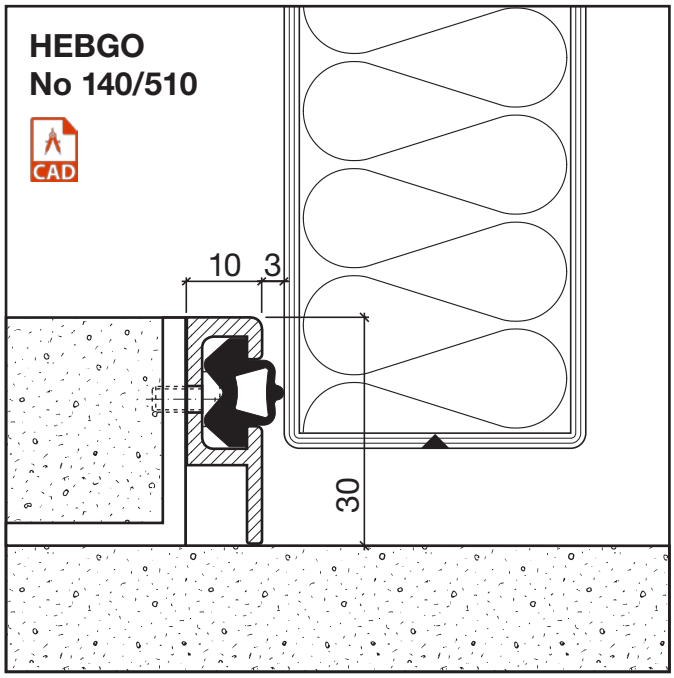

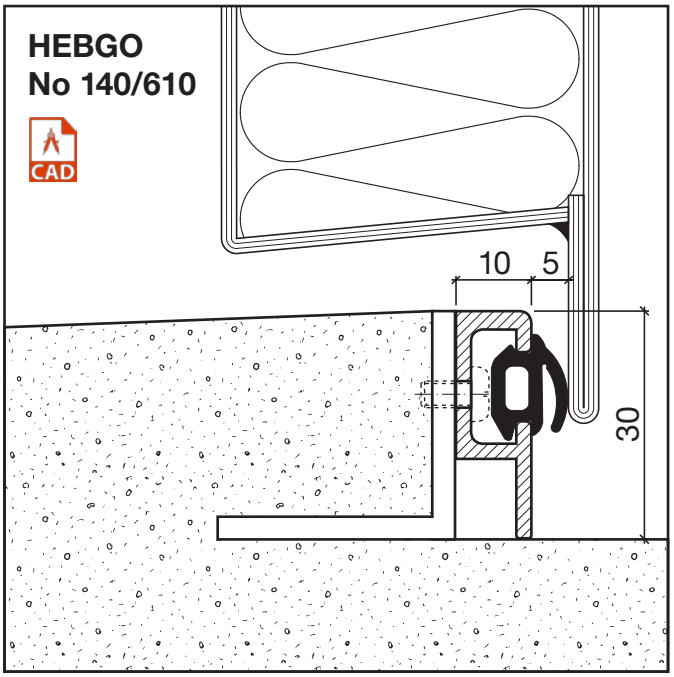

G

Prix et d'autres informations de commande
regardez la liste de prix séparée