Schwellenprofil Nr. 165 AUSLAUFEND
(für auswärts öffnende Türen)

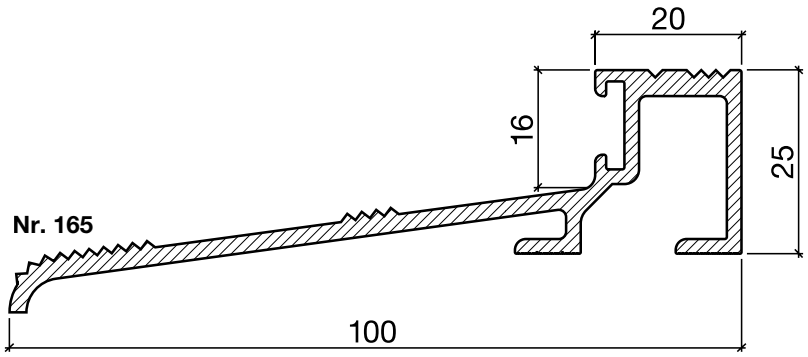

Nr. 165

HEBGO-Schwellenprofil aus Aluminium

AUSLAUFEND

Lagerlänge 5250 mm (⁂ = 5)

165.0 blank
165.1 farblos eloxiert
165.2 bronzefarbig eloxiert

Nr. 520

HEBGO-Hohlkammerdichtung

Rollen à 50 m

520.1 schwarz TPE
520.9011 schwarz Silikon

Nr. 620

HEBGO-Lippendichtung

Rollen à 50 m
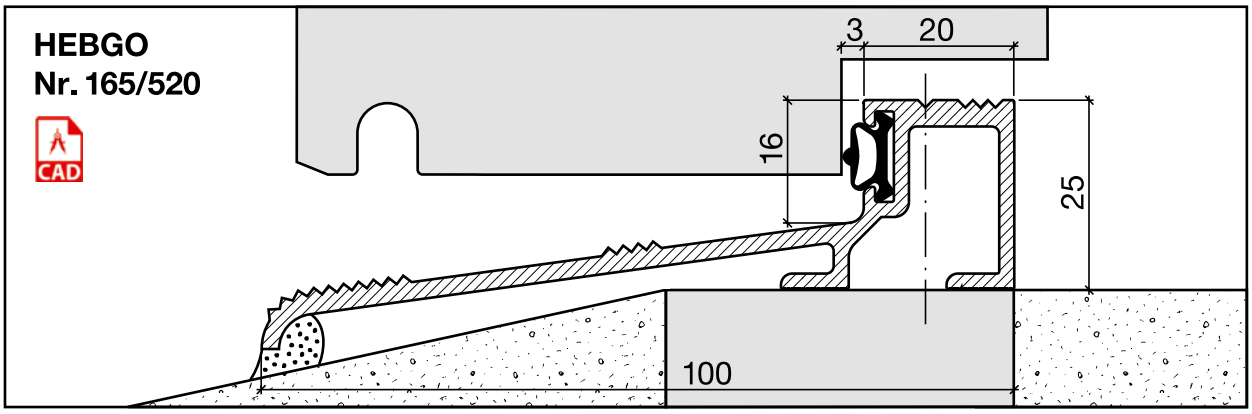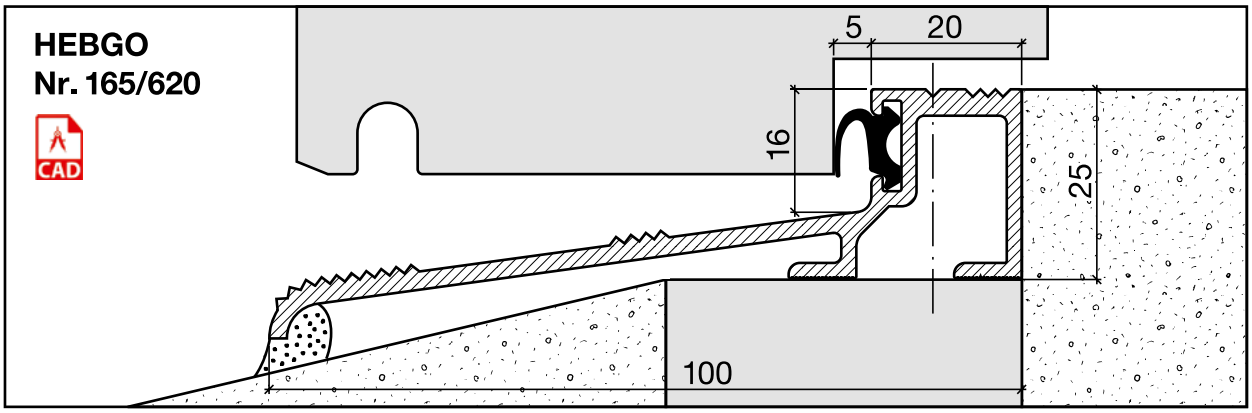
620.1 schwarz TPE
620.2 braun TPE
620.9011 schwarz Silikon
620.8003 lehmbraun Silikon