Dichtungsprofil Nr. 131
(Büromöbel)

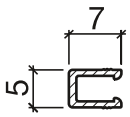

Nr. 131

HEBGO-Halteprofil aus Aluminium

Lagerlänge 5250 mm (▨ = 50)

131.0 blank

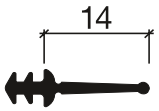

Nr. 656

HEBGO-Lippendichtung, Silikon-Qualität

Rollen à 50 m

656.1 schwarz

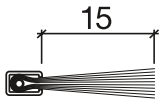

Nr. 756

HEBGO-Bürstendichtung, Nylon-Faser

Lagerlänge 2500 mm

756.1 schwarz

HEBGO Nr. 131/656

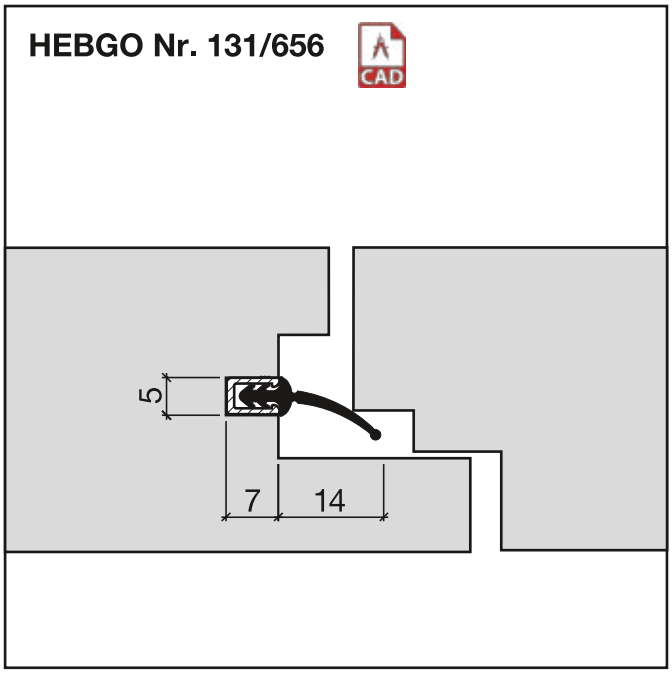

HEBGO Nr. 131/756

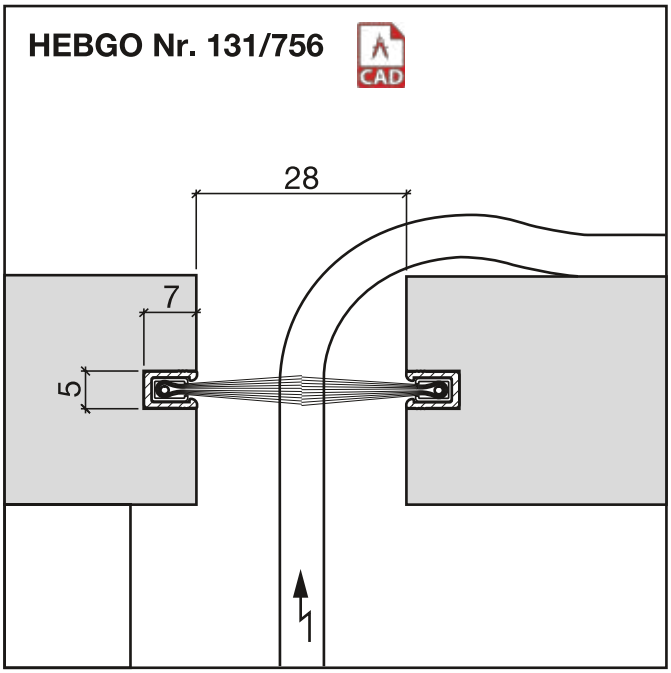

Schwellendichtung Nr. 157
(Türsockel)

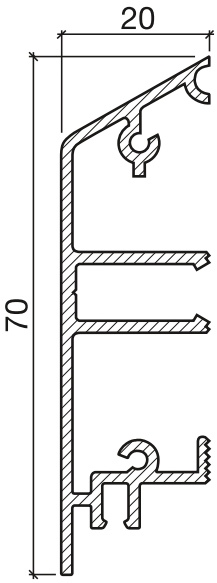

Nr. 157

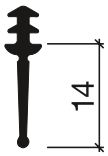

Nr. 656

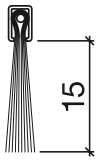

Nr. 756

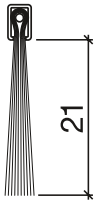

Nr. 757

HEBGO-Türsockel aus Aluminium

Lagerlänge 5250 mm (⁘ = 5)

157.0 blank
157.1 farblos eloxiert
157.2 bronzefarbig eloxiert

HEBGO-Lippendichtung, Silikon-Qualität

Rollen à 50 m

656.1 schwarz

HEBGO-Bürstendichtung, Nylon-Faser

Lagerlänge 2500 mm

756.1 schwarz
757.1 schwarz

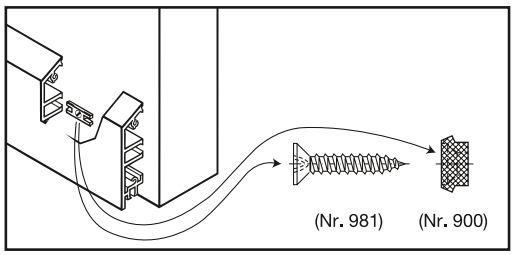

Nr. 901

HEBGO-Befestigungs-Set "Holz" (für 1 Lagerlänge)

901.9 1 Tüte: 25 Delrin-Knöpfe
25 Spanplattenschrauben, SK, 2,7 x 16 mm

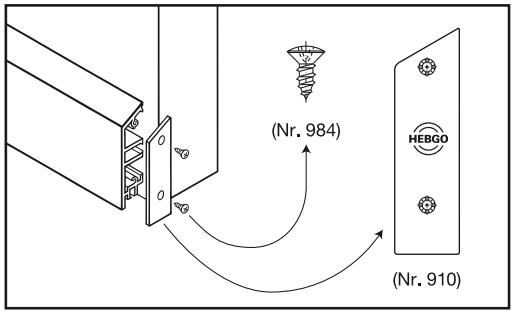

Nr. 907

HEBGO-Abdeckplatten-Set (für Türsockel Nr. 157)

1 Tüte: 12 Abdeckplatten aus Aluminium
24 Blechschrauben, SK, 2,9 x 6.5 mm

907.1 farblos eloxiert
907.2 bronzefarbig eloxiert

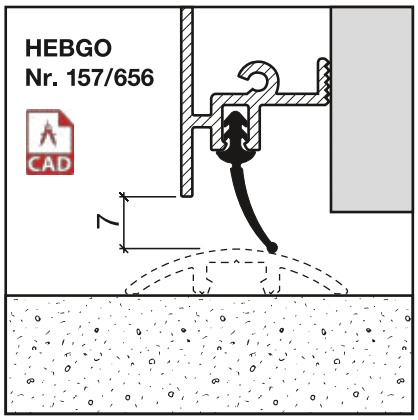

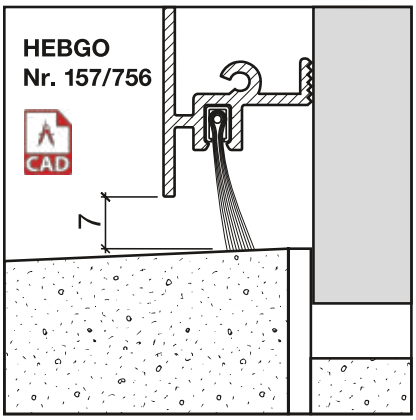

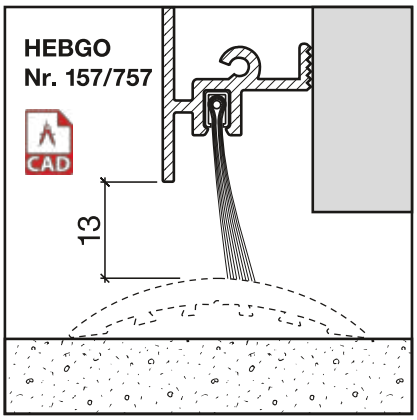

Sanierungsprofil Nr. 126
(Türschwelle, eingenutet)

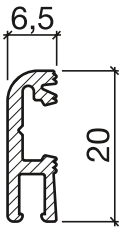

Nr. 126

HEBGO-Sanierungsprofil aus Aluminium

Lagerlänge 5250 mm (▨ = 20)

126.0 blank
126.1 farblos eloxiert
126.2 bronzefarbig eloxiert

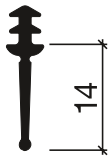

Nr. 656

HEBGO-Lippendichtung, Silikon-Qualität

Rollen à 50 m

656.1 schwarz

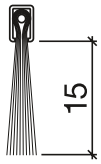

Nr. 756

HEBGO-Bürstendichtung, Nylon-Faser

Lagerlänge 2500 mm

756.1 schwarz

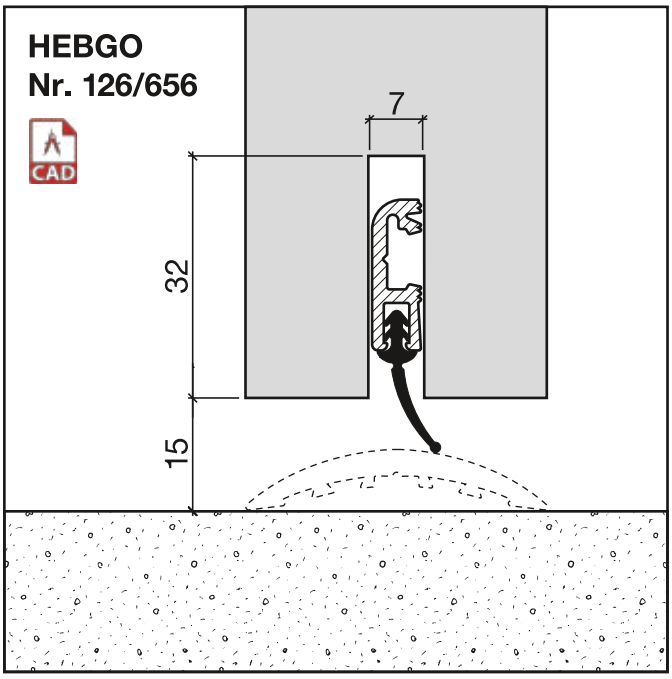

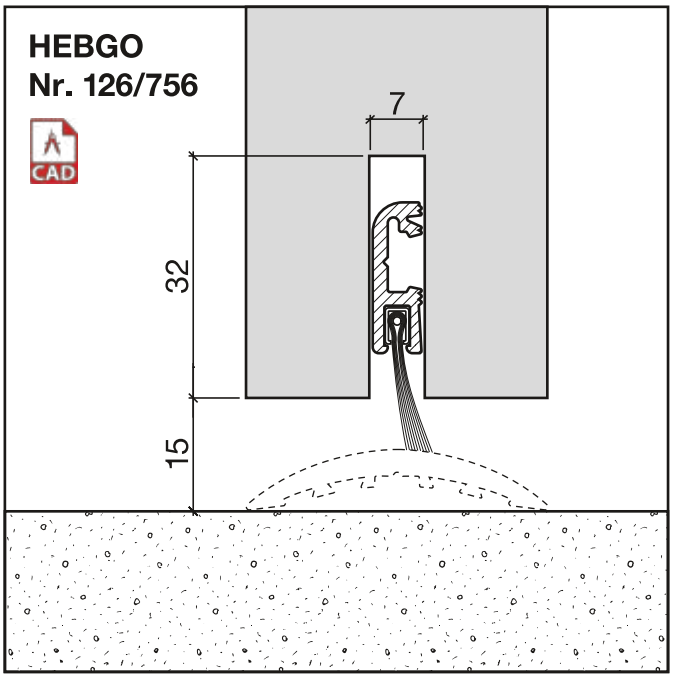

F

Montage des Einklemmprofils

a) Vorbereitung in der Werkstatt

1. Nute gemäss Zeichnung fräsen.
2. Aluminiumprofil ablängen und gleich lange Dichtung einziehen.
3. Aluminiumprofil auf jeder Aussenseite leicht anbiegen, um Spannung zu erzeugen.
4. Komplette Dichtung bis zum Nutenende eindrücken.

b) Einregulieren auf der Baustelle

An fertig eingehängter Türe Dichtungsschiene auf jeder Seite mit Hilfe eines Schraubenziehers auf die gewünschte Höhe hinabdrücken.

Sanierungsprofil Nr. 126
(Türschwelle)

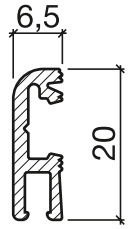

Nr. 126

HEBGO-Sanierungsprofil aus Aluminium

Lagerlänge 5250 mm (⁂ = 20)

126.0 blank
126.1 farblos eloxiert
126.2 bronzefarbig eloxiert

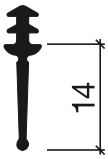

Nr. 656

HEBGO-Lippendichtung, Silikon-Qualität

Rollen à 50 m

656.1 schwarz

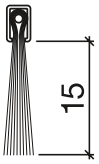

Nr. 756

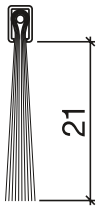

Nr. 757

HEBGO-Bürstendichtung, Nylon-Faser

Lagerlänge 2500 mm

756.1 schwarz
757.1 schwarz

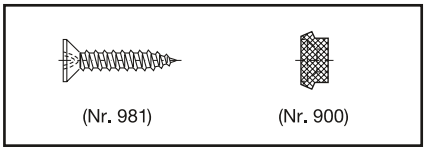

Nr. 901

HEBGO-Befestigungs-Set "Holz" (für 1 Lagerlänge)

901.9 1 Tüte: 25 Delrin-Knöpfe
25 Spanplattenschrauben, SK, 2,7 x 16 mm

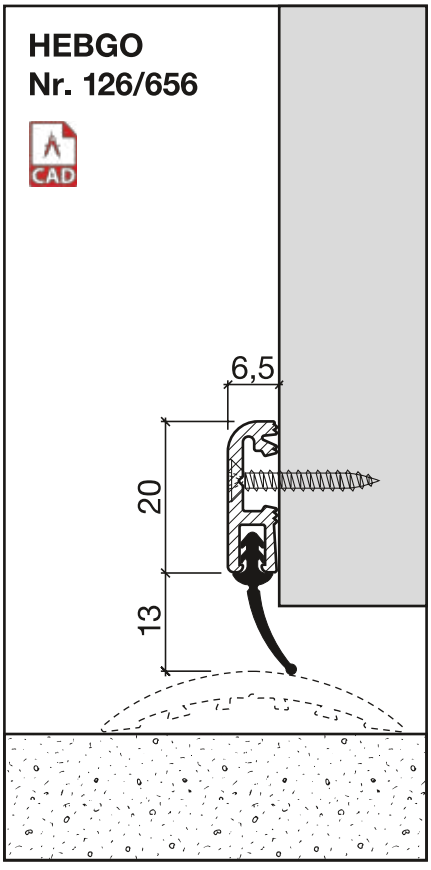

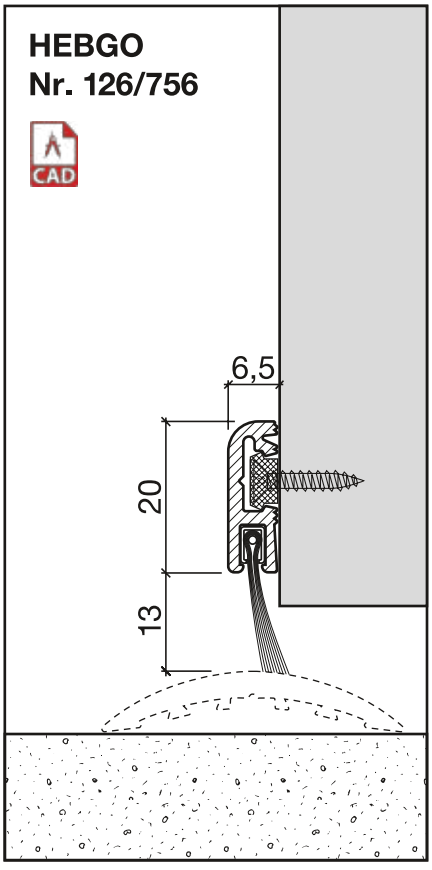

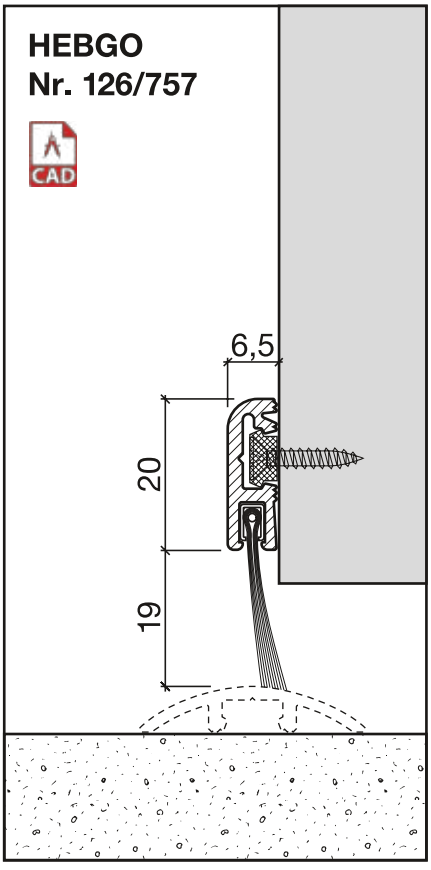

Sanierungsprofil Nr. 124
(Türschwelle)

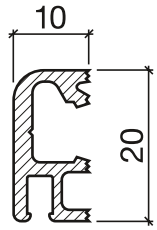

Nr. 124

HEBGO-Sanierungsprofil aus Aluminium

Lagerlänge 5250 mm (⁘ = 20)

124.0 blank
124.1 farblos eloxiert
124.2 bronzefarbig eloxiert

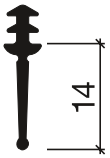

Nr. 656

HEBGO-Lippendichtung, Silikon-Qualität

Rollen à 50 m

656.1 schwarz

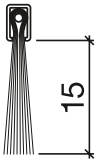

Nr. 756

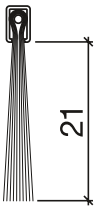

Nr. 757

HEBGO-Bürstendichtung, Nylon-Faser

Lagerlänge 2500 mm

756.1 schwarz
757.1 schwarz

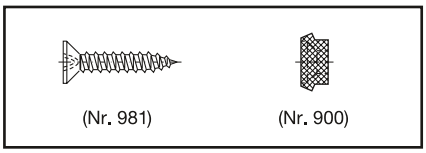

Nr. 901

HEBGO-Befestigungs-Set "Holz" (für 1 Lagerlänge)

901.9 1 Tüte: 25 Delrin-Knöpfe
25 Spanplattenschrauben, SK, 2,7 x 16 mm

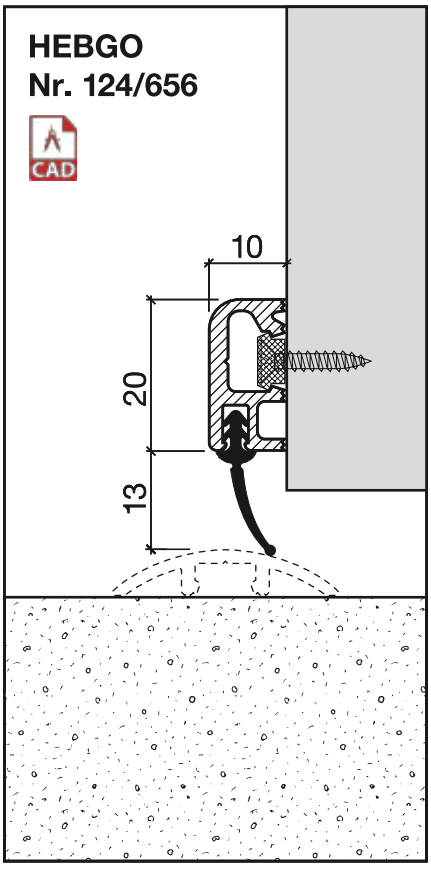

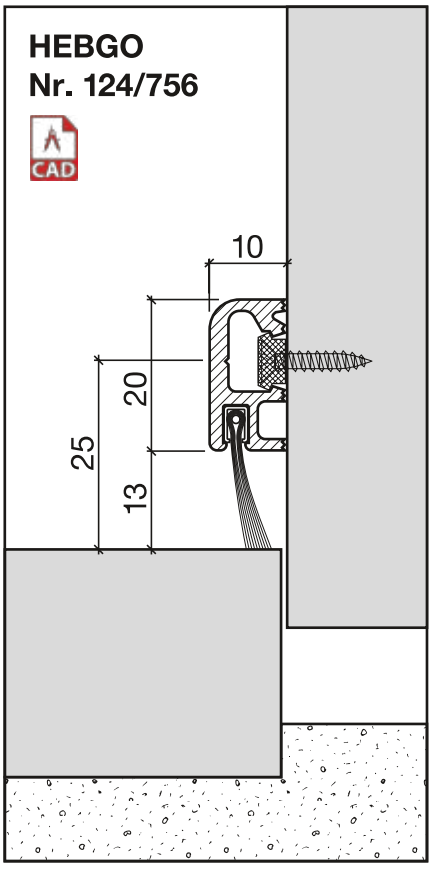

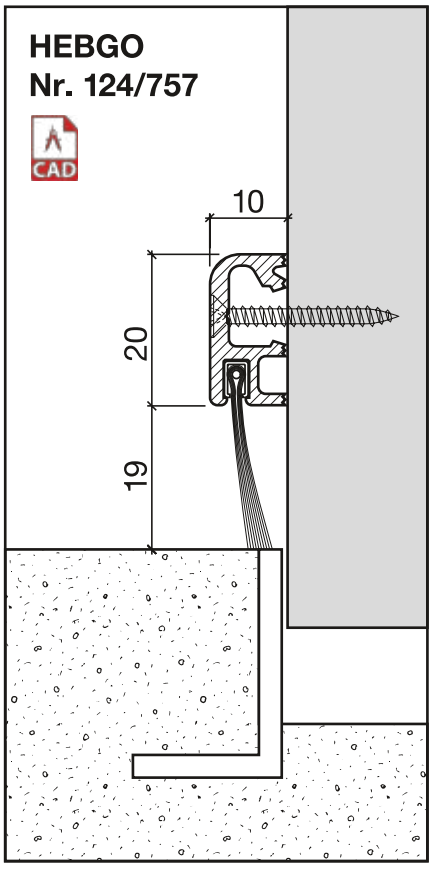

Dichtungsprofil Nr. 124 für Metallbau
(Sanierung)

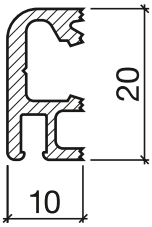

Nr. 124

HEBGO-Sanierungsprofil aus Aluminium

Lagerlänge 5250 mm (⁂ = 20)

124.0 blank
124.1 farblos eloxiert
124.2 bronzefarbig eloxiert

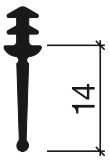

Nr. 656

HEBGO-Lippendichtung, Silikon-Qualität

Rollen à 50 m

656.1 schwarz

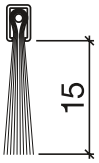

Nr. 756

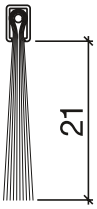

Nr. 757

HEBGO-Bürstendichtung, Nylon-Faser

Lagerlänge 2500 mm

756.1 schwarz
757.1 schwarz

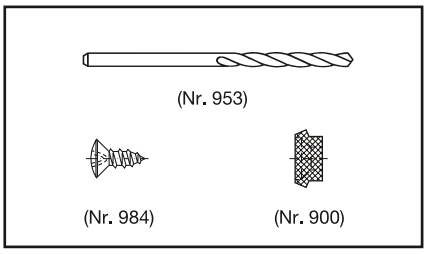

Nr. 902

HEBGO-Befestigungs-Set "Metall" (für 1 Lagerlänge)

902.9 1 Tüte: 25 Delrin-Knöpfe
25 Blechschrauben, LSK, 2,9 x 6,5 mm
1 Bohrer HSS Ø 2,4 mm

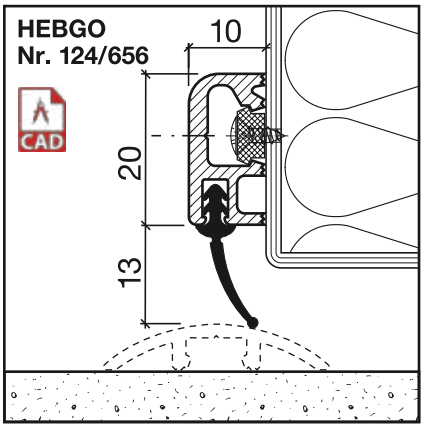

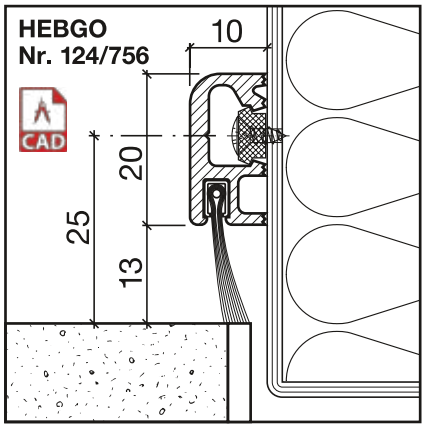

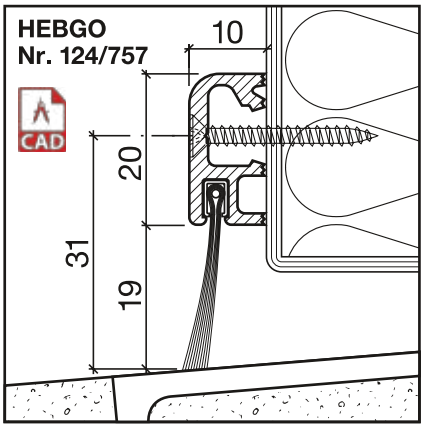

Dichtungsprofil Nr. 157 für Metallbau
(Türsockel)

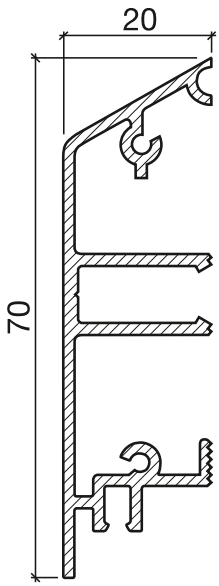

Nr. 157

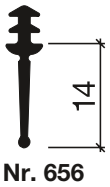

Nr. 656

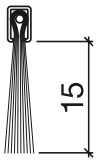

Nr. 756

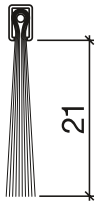

Nr. 757

HEBGO-Türsockel aus Aluminium

Lagerlänge 5250 mm (⁘ = 5)

157.0 blank
157.1 farblos eloxiert
157.2 bronzefarbig eloxiert

HEBGO-Lippendichtung, Silikon-Qualität

Rollen à 50 m

656.1 schwarz

HEBGO-Bürstendichtung, Nylon-Faser

Lagerlänge 2500 mm

756.1 schwarz
757.1 schwarz

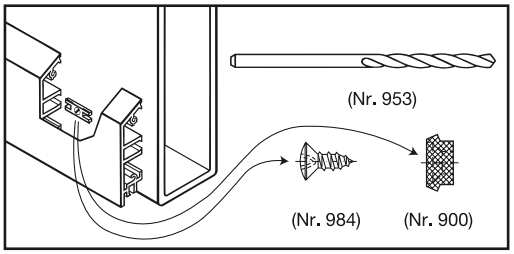

Nr. 902

HEBGO-Befestigungs-Set "Metall" (für 1 Lagerlänge)

902.9 1 Tüte: 25 Delrin-Knöpfe
25 Blechschrauben, LSK, 2,9 x 6,5 mm
1 Bohrer HSS Ø 2,4 mm

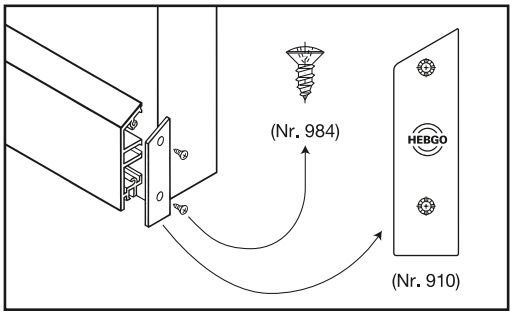

Nr. 907

HEBGO-Abdeckplatten-Set (für Türsockel Nr. 157)

1 Tüte: 12 Abdeckplatten aus Aluminium
24 Blechschrauben, SK, 2,9 x 6.5 mm
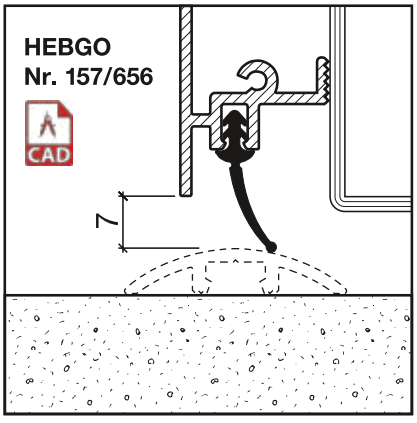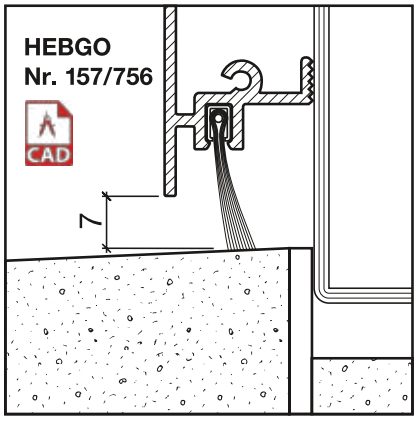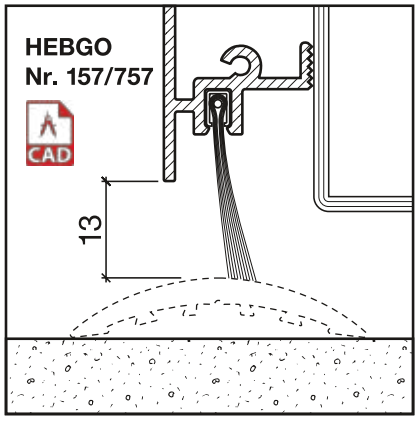
907.1 farblos eloxiert
907.2 bronzefarbig eloxiert