Wetterschenkeldichtungen

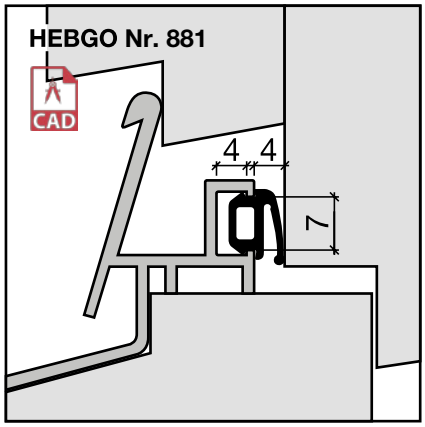

HEBGO-Lippendichtung, EPDM-Qualität

Rollen à 50 m

881.1 schwarz

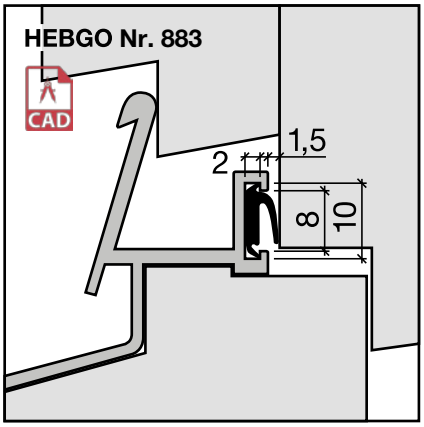

HEBGO-Lippendichtung, TPE-Qualität

Rollen à 50 m

883.1 schwarz

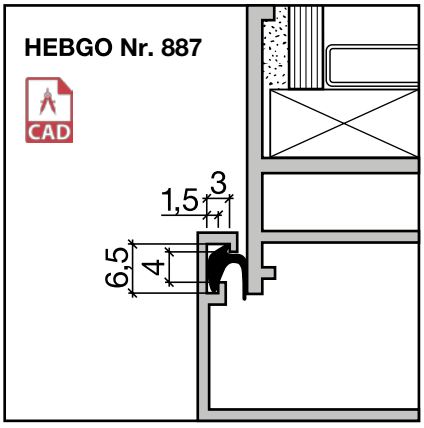

HEBGO-Lippendichtung, Silikon-Qualität

Rollen à 50 m

887.1 schwarz