Système d'assainissement HEBGO pour fenêtres

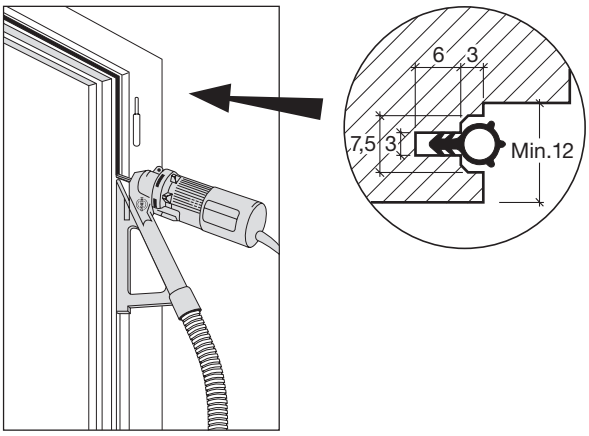

Procédure d'assainissement:

1. Décrocher la fenêtre.
2. Fraiser les rainures pour les joints en une opération.
3. Imprégner les rainures.
4. Insérer les joints.
5. Raccrocher la fenêtre.

Avantages:

– Pas de gauchissement des vantaux, le joint peut s'appliquer élastiquement dans la rainure.
– Peu de poussière de montage grâce à l'aspiration des copeaux.
– Les rainures peuvent être fraisées dans le feuilleret du cadre jusqu'à l'angle.
– Fraise étagée.
– Clients satisfaits, la chaleur de chauffage précieuse reste dans la maison.

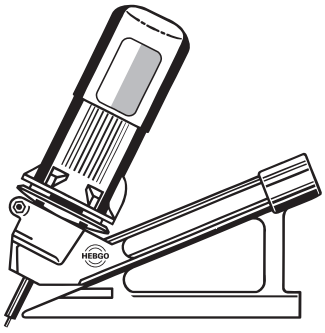

No 965

Rainureuse pour les joints HEBGO (pince de serrage 8,0 mm)
coffret de travail complet

965.0 1 coffret
– avec machine, fraise à rainurer 500 W, 240 V
– avec guidage de la fraise
– avec tuyau d'aspiration, longueur 3 m
– avec jeu d'outils
– avec fraise

Vente seulement par le commerce spécialisé

F

No 967

Fraise à rainurer HEBGO (rainure double 3/7,5 mm)
tige Ø 8 mm, métal-dur monobloc

967.0 pièce

No 526

Joint creux HEBGO, qualité Silicone

	en rouleaux de 50 m		Petits emballages à 7 m
526.1	noir	**526.1k**	noir
526.2	brun	**526.2k**	brun
526.7	gris	**526.7k**	gris
526.9	blanc	**526.9k**	blanc

No 634

Joint à lèvre HEBGO, qualité Silicone

	en rouleaux de 50 m		Petits emballages à 7 m
634.1	noir	**634.1k**	noir
634.2	brun		
634.7	gris		
634.9	blanc	**634.9k**	blanc

Coefficient a (perméabilité à l'air) voir page i.20