Aufklappbare Sitzbankkonsole BK

Tragkraft pro Stück: **250 kg**

Internationaler Musterschutz 61 870

Solide und bewährte Stahlkonstruktion. Erprobter Neigungswinkel. Das Sitzbrett kann unabgeändert fast bis an die Wand geführt werden.

Bestell-Nr.	Gewicht
BK/380.2	2,650 kg

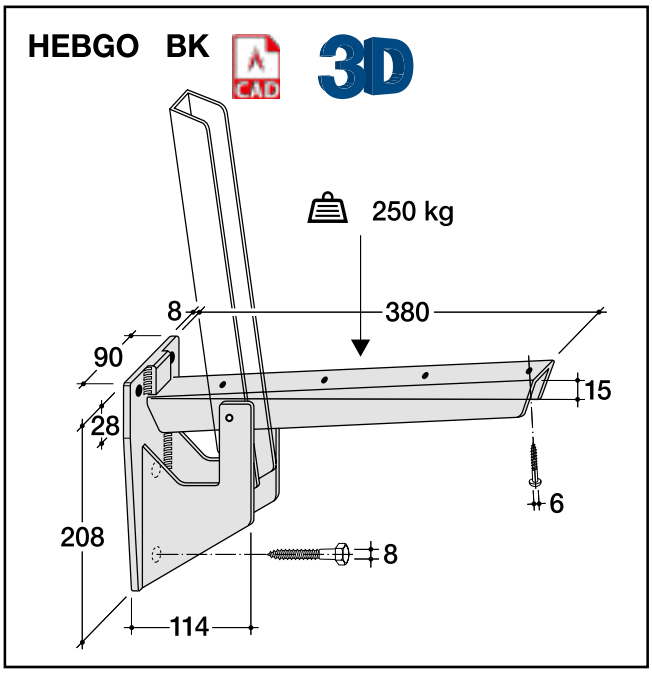
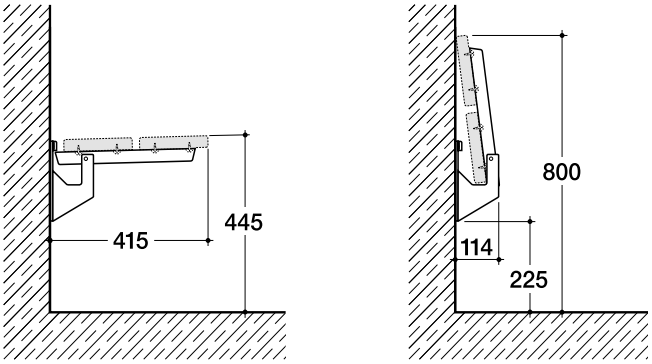
Anwendungsbeispiel