Console relevable pour bancs BK

Charge max. par pièce: **250 kg**

Modèle déposé intern. 61 870

Construction solide et éprouvée. Inclination idéale.
La planche peut être fixée sans modification presque jusque contre la paroi.

No de commande	Poids
BK/380.2	2,650 kg

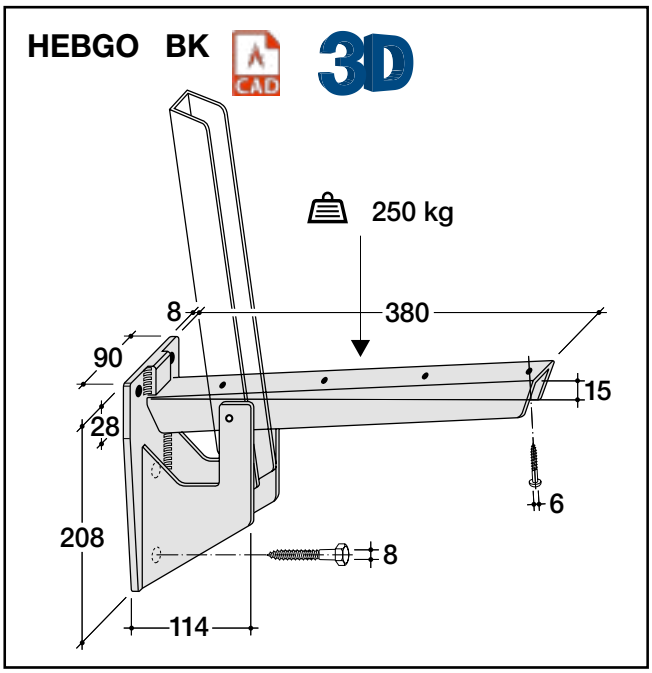
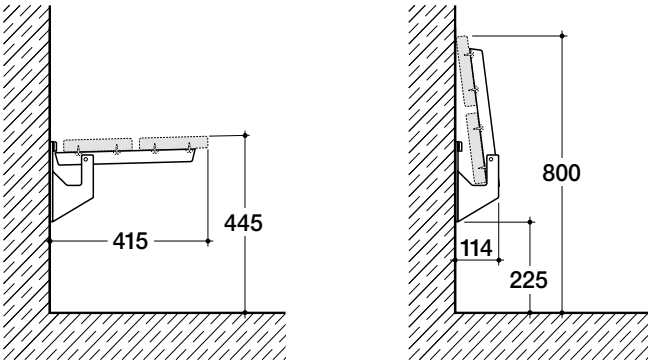
Exemple d'application