Console auto-relevable pour bancs

Modèle déposé intern. 61 870

BS

Charge max. par pièce: **250 kg**

HEBGO

Construction solide et éprouvée. Inclination idéale. La planche peut être fixée sans modification presque jusque contre la paroi. Auto-relevable grace au ressort en acier au chrome-nickel.

No de commande	Poids
BS/380.3	2,800 kg

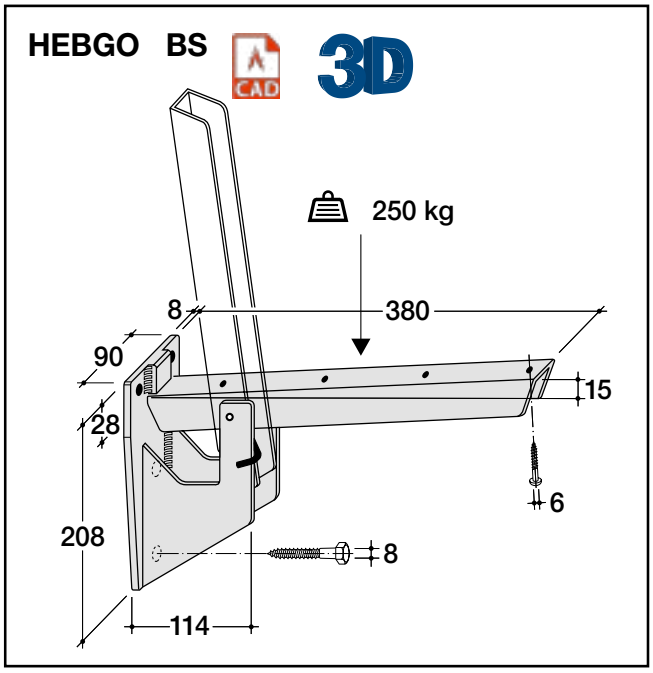

Exemple d'application: avec des planches en sapin selon les croquis

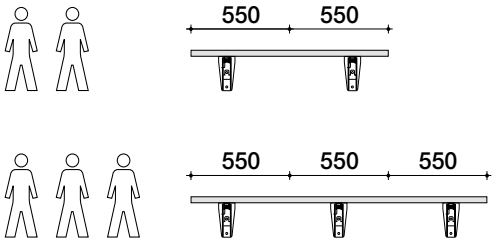

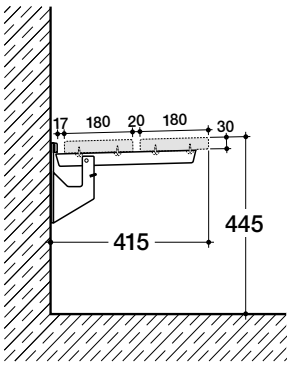

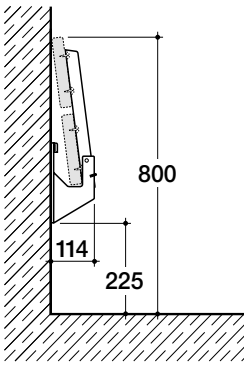

M