Consoles fixes

FR

Charge max. par pièce: **500 kg**

Exécution extra renforcée: Construction solide, extra forte en tôle d'acier de 4 et 5 mm.

No de commande	zinguée au feu	Mesures en mm		Poids
		A	B	
FR/580.	3	580	380	5,900 kg
FR/680.	3	680	430	6,800 kg
FR/780.	3	780	480	8,000 kg

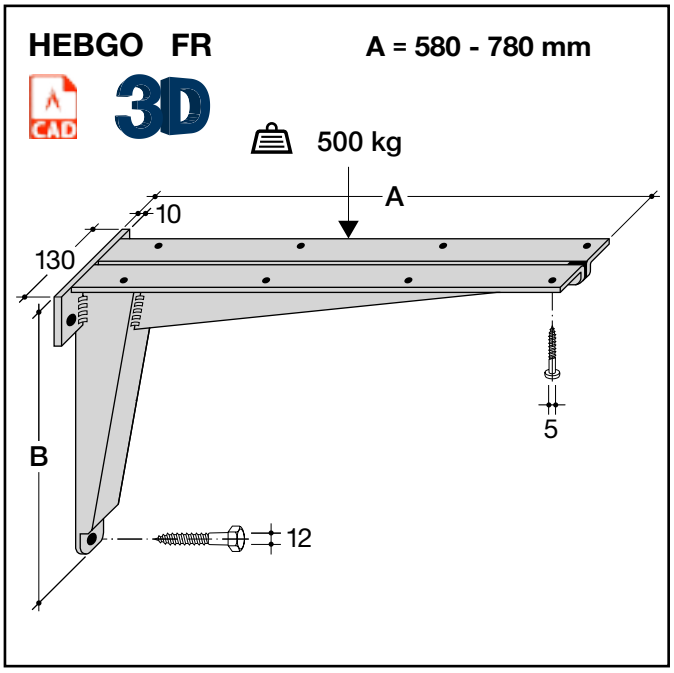

Ces consoles sont idéals pour une capacité portante extrêmement grande.

p.ex.
- abris
- établis
- compresseurs
- réfrigérateurs
- etc.