# Consoles fixes

# FS

Charge max. par pièce: **250 kg**

Modèle déposé intern. 74 135

**Exécution renforcée:** Construction extrêmement solide. Support de forme agréable avec plaque de fixation soudée.

| No de commande | vernie grise | zinguée au feu | Mesures en mm | | | | | Poids |
|---|---|---|---|---|---|---|---|---|
| | | | A | B | C | D | E | |
| **FS/380.** | 1 | 3 | 380 | 80 | 180 | 10 | 5 | 1,950 kg |
| **FS/480.** | 1 | 3 | 480 | 80 | 180 | 10 | 5 | 2,250 kg |
| **FS/580.** | 1 | 3 | 580 | 100 | 220 | 12 | 5 | 4,100 kg |
| **FS/680.** | 1 | 3 | 680 | 100 | 220 | 12 | 5 | 4,500 kg |
| **FS/780.** | 1 | 3 | 780 | 100 | 220 | 12 | 5 | 4,900 kg |

**HEBGO FS** **A = 380 - 780 mm**

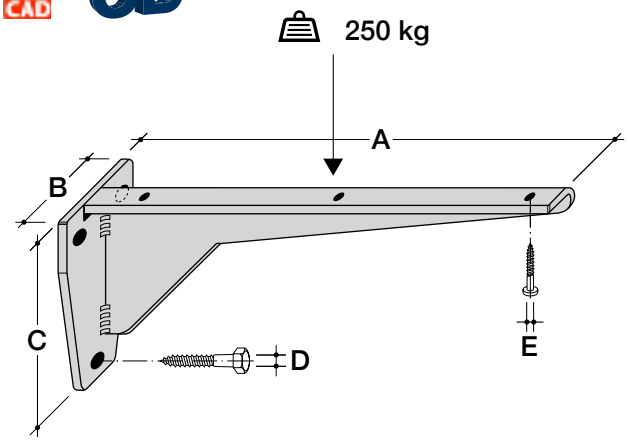

convenant pour tables et bancs dans les abris