# Klappkonsolen ”INOX”

Internationaler Musterschutz 52 771

Solide Konstruktion aus Chromnickelstahl A2. Die Klappkonsole rastet beim Aufklappen automatisch ein und kann ebenso leicht durch Anheben des Arretierungsarmes ausgerastet werden.

**Anwendung:** Für Tische, Regale, Gestelle in Küchen, Labors, Kühlräumen, Metzgereien und überall dort, wo trotz Feuchtigkeit eine solide Klappkonsole mit langer Lebensdauer gewünscht wird.

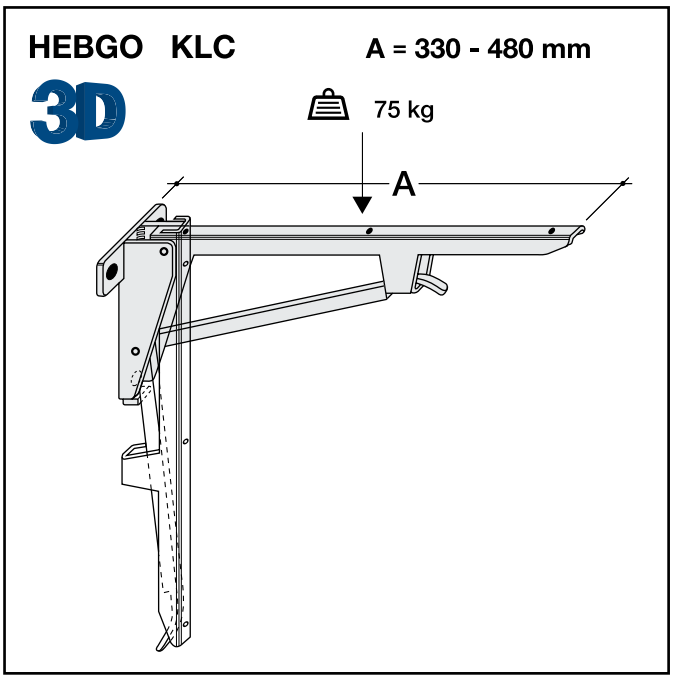


**Leichte Ausführung:**
– Tragkraft pro Stück 75 kg
– Elektropoliert

| Bestell-Nr. | Ausladung |
|---|---|
| | **A** |
| **KLC/330** | **330** |
| **KLC/380** | **380** |
| **KLC/480** | **480** |

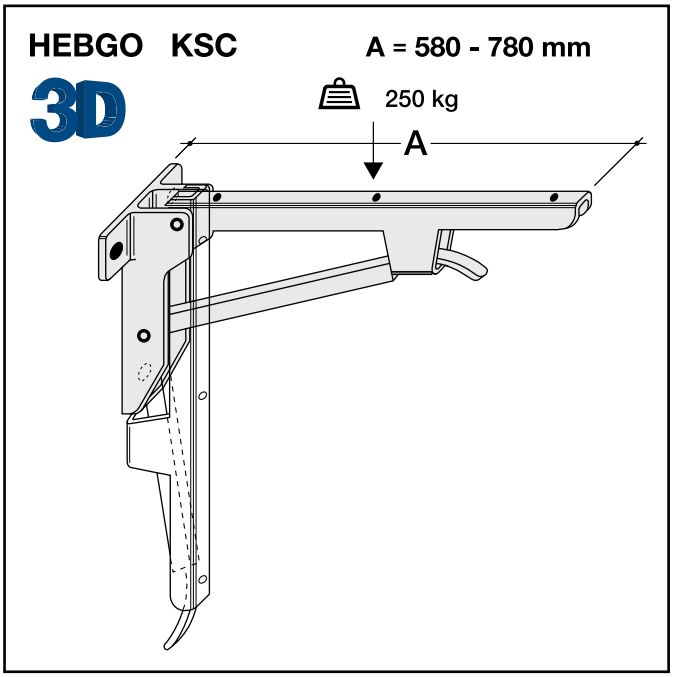


**Schwere Ausführung:**
– Tragkraft pro Stück 250 kg
– Elektropoliert

| Bestell-Nr. | Ausladung |
|---|---|
| | **A** |
| **KSC/580** | **580** |
| **KSC/680** | **680** |
| **KSC/780** | **780** |